KABLO KANALLARI
CABLE LADDERS
DÖŞEME ALTI BUAT
CABLE ACCESSORIES
CABLE TRAYS
EMT BORU VE AKSESUARLARI
SICAK DALDIRMA
CABLE TRAYS
FIXING CLAMB
TOPRAKLAMA
ŞERİTLERİ

"Elektrik ile Metal'in birleştiği her noktadayız"

SİSTEM KATALOĞU

ORAY
KABLO TAŞIMA SİSTEMLERİ

ORAY KABLO TAŞIMA SİSTEMLERİ 2012 Yılında Tüm Türkiye'ye ve Yurt Dışına Kablo Taşıma Sistemleri, Kablo Merdivenleri, Destek Sistemleri, Topraklama Ekipmanları, Döşeme Altı Kanal Sistemleri, EMT Boru Sistemleri, Tel Örgü Kablo Kanalları vb. Onlarca Ürünün Pazarlama ve Satışını Yapmak Amacı ile Kurulmuştur.

Şirketimiz Genç ve Dinamik Kadrosuyla Başarılı Projelere İmza Atmaktadır. Sektördeki Uzmanlığını Yüksek Müşteri Memnuniyeti ile Pekiştiren ORAY KABLO TAŞIMA SİSTEMLERİ; Satış Öncesi ve Satış Sonrası Hizmet Anlayışı ile Hedefine Emin Adımlarla İlerlemektedir.

Firma Olarak Misyonumuz;

TÜM KAMU VE ÖZEL SEKTÖR BİNALARI
ALIŞVERİŞ MERKEZLERİ
ENDÜSTRİYEL TESİSLER
FABRİKALAR
SAĞLIK TESİSLERİ
TURİZM TESİSLERİ
TOPLU KONUTLAR
ENERJİ NAKİL HATLARI
RAYLI TAŞIMA SİSTEMLERİ
PETROL RAFİNERİLERİ
OTOPARKLAR

Vb. Onlarca Projede Uygun Fiyat, Kaliteli Ürün, Hızlı Teslimat İlkelerimiz Esas Alınarak Siz Değerli Müşterilerimize En İyi Şekilde Hizmet Vermektir.

Saygılarımızla;

İÇİNDEKİLER

FORMLU TİP EKONOMİK KABLO KANALLARI	2
h:40 KABLO KANALLARI VE AKSESUARLARI	4
h:60 KABLO KANALLARI VE AKSESUARLARI	8
h:100 KABLO KANALLARI VE AKSESUARLARI	12
KANAL VE AKSESUAR KAPAKLARI	14
h:40 HAFİF TİP KABLO MERDİVENLERİ VE AKSESUARLARI	16
h:60 AĞIR TİP KABLO MERDİVENLERİ VE AKSESUARLARI	18
TEL ÖRGÜ KABLO KANALLARI	20
DÖŞEME ALTI KABLO KANALLARI	22
U PROFİL DESTEK SİSTEMLERİ	24
DUVAR KONSOLLARI	25
TİJLİ TAŞIMA SİSTEMLERİ	26
I PROFİL DESTEK SİSTEMLERİ	28
EMT BORU VE AKSESUARLARI	30
TOPRAKLAMA EKİPMANLARI	32
HIRDAVAT GRUBU	34

FORMLU TİP EKONOMİK KABLO KANALLARI

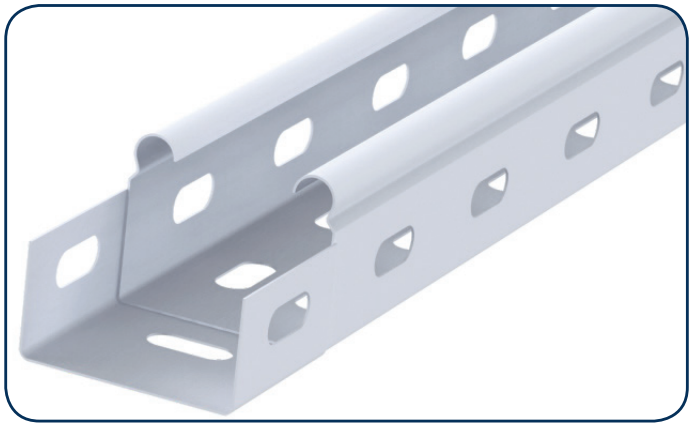

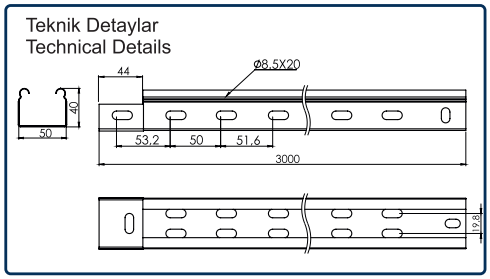

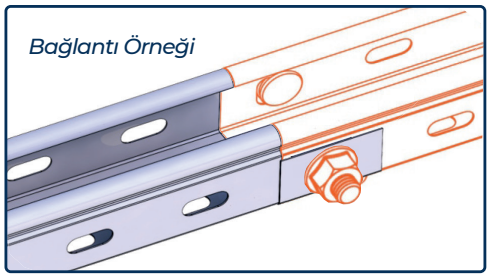

50mm FORMLU TİP KABLO KANALLARI

SİPARİŞ KODU	T / mm.	W / mm.	L / mm.	AĞIRLIK kg/mt
ORY-050FRM	0,60	50	3000	0,650

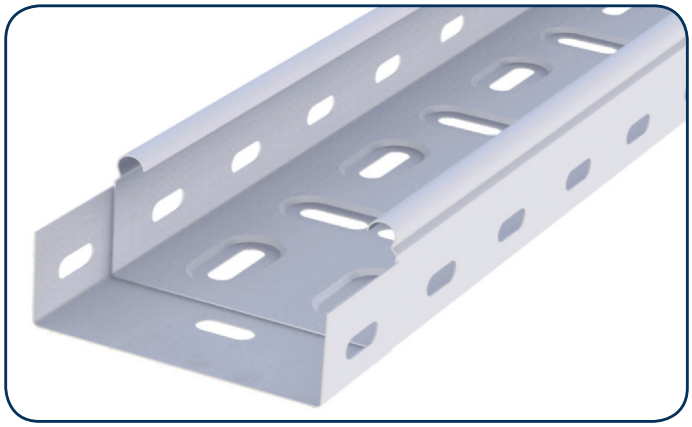

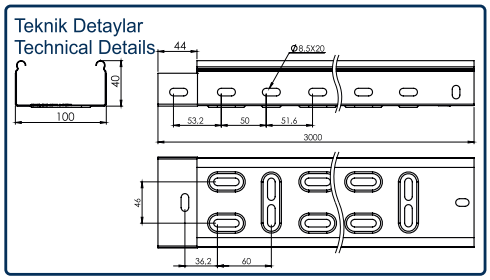

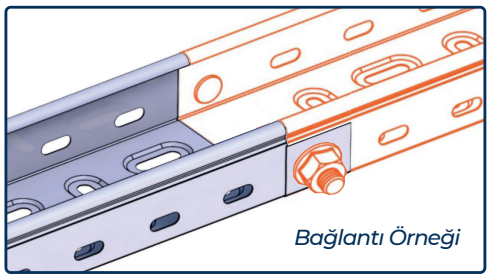

100mm FORMLU TİP KABLO KANALLARI

SİPARİŞ KODU	T / mm.	W / mm.	L / mm.	AĞIRLIK kg/mt
ORY-100FRM	0,70	100	3000	1,145

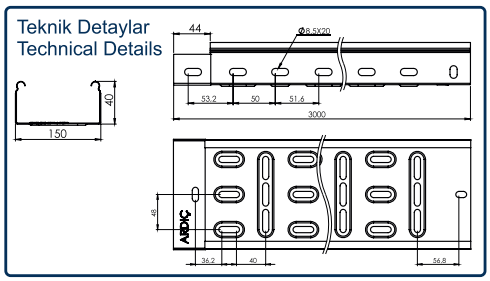

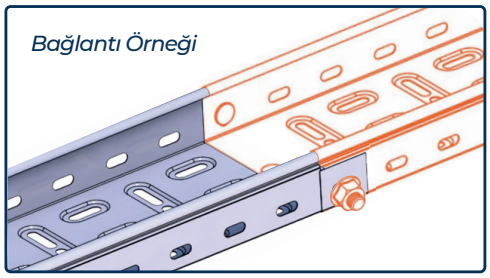

150mm FORMLU TİP KABLO KANALLARI

SİPARİŞ KODU	T / mm.	W / mm.	L / mm.	AĞIRLIK kg/mt
ORY-150FRM	0,70	150	3000	1,465

** Formlu Tip Kablo kanallarında ek elemanı, kapak kelepçesi, kullanılmadığından toplam listede %20'ye varan tasarruf elde edilmektedir.*

info@oraymetal.com - www.oraymetal.com

** Ürünler istenildiği takdirde farklı ölçülerde üretilebilir. Sıcak daldırma siparişleriniz için sipariş kodundaki "ORY" yerine "HDG" yazmanızı rica ederiz.*

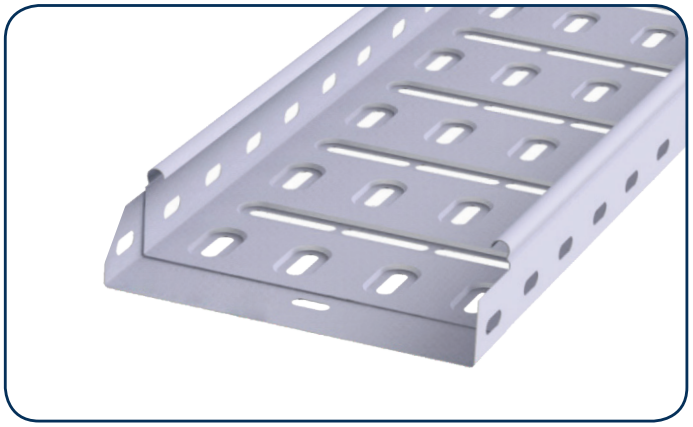

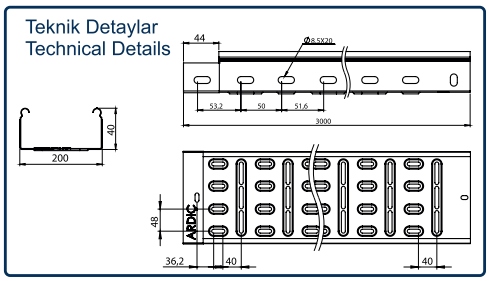

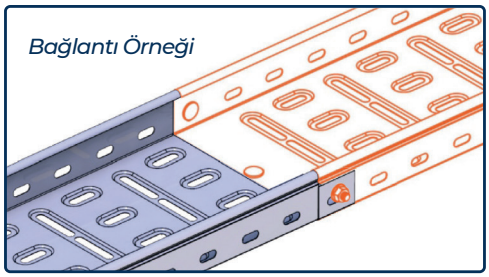

200mm FORMLU TİP KABLO KANALLARI

SİPARİŞ KODU	T / mm.	W / mm.	L / mm.	AĞIRLIK kg/mt
ORY-200FRM	0,70	200	3000	1,715

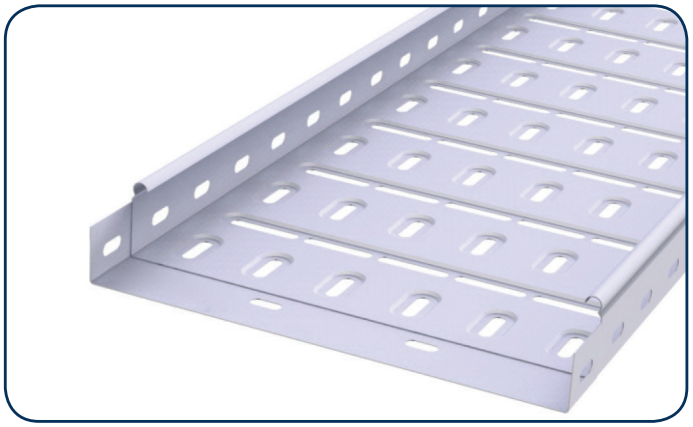

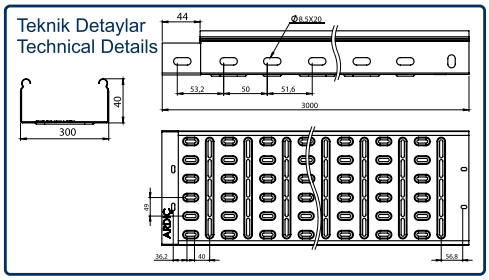

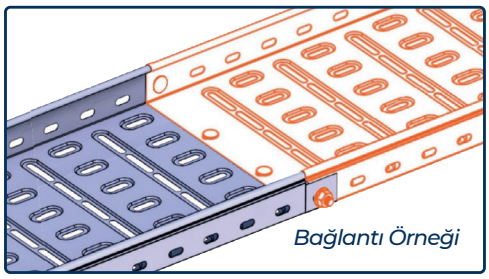

300mm FORMLU TİP KABLO KANALLARI

SİPARİŞ KODU	T / mm.	W / mm.	L / mm.	AĞIRLIK kg/mt
ORY-300FRM	0,90	300	3000	2,760

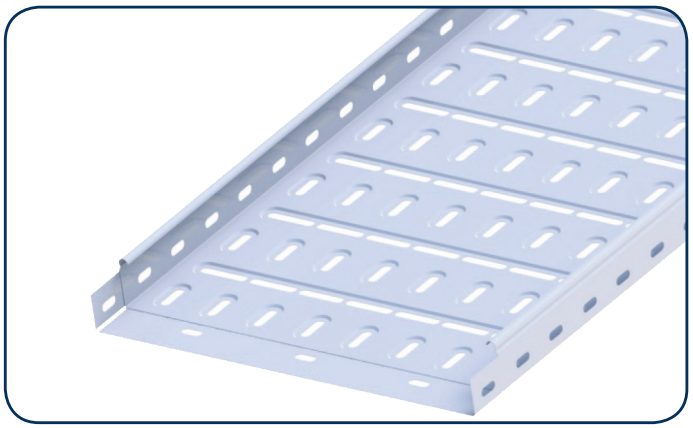

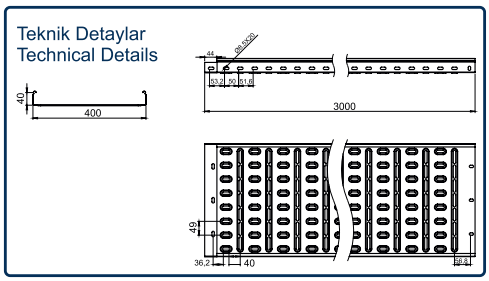

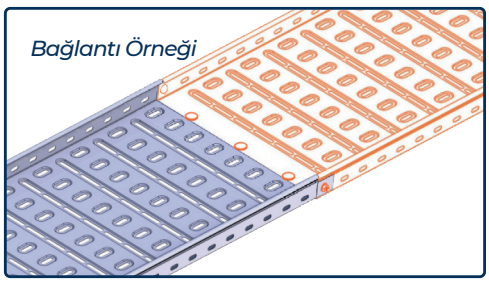

400mm FORMLU TİP KABLO KANALLARI

SİPARİŞ KODU	T / mm.	W / mm.	L / mm.	AĞIRLIK kg/mt
ORY-400FRM	1,00	400	3000	3,615

** Formlu Tip Kablo kanallarında ek elemanı, kapak kelepçesi, kullanılmadığından toplam listede %20'ye varan tasarruf elde edilmektedir.*

** Ürünler istenildiği takdirde farklı ölçülerde üretilebilir. Sıcak daldırma siparişleriniz için sipariş kodundaki "ORY" yerine "HDG" yazmanızı rica ederiz.*

h:40 KABLO KANALLARI VE AKSESUARLARI

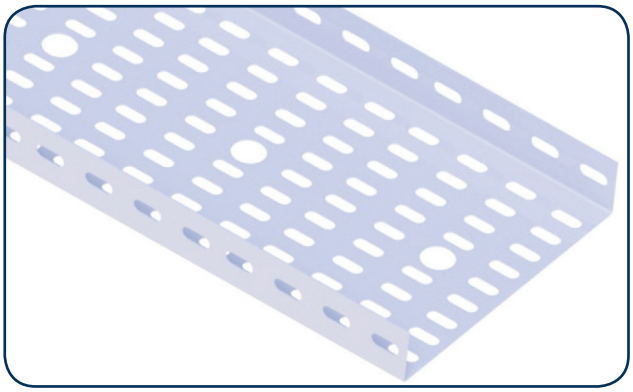

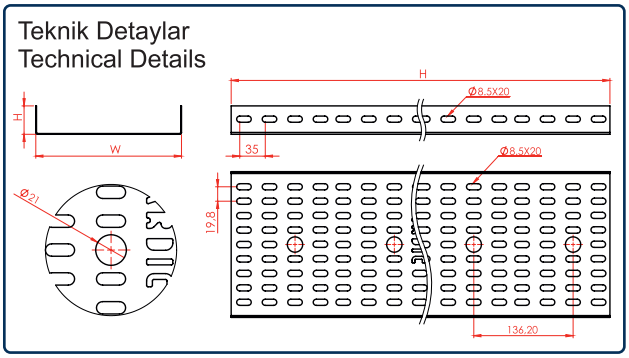

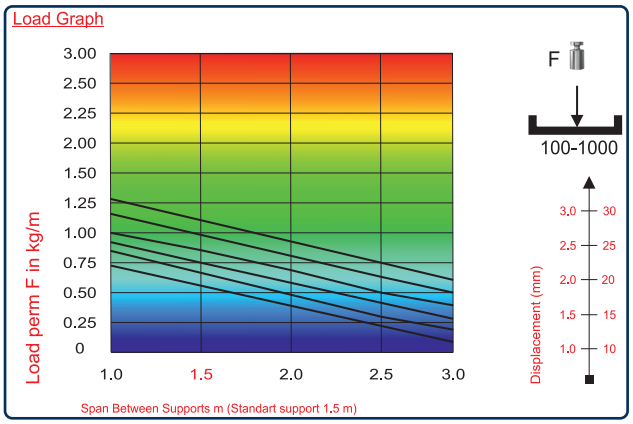

h:40 NORMAL TİP KABLO KANALLARI

SİPARİŞ KODU	W / mm.	T / mm.	L / mm.	AĞIRLIK kg/mt
ORY-050N4010	50	1,00	2500	0,857
ORY-050N4012	50	1,20	2500	1,029
ORY-050N4015	50	1,50	2500	1,286
ORY-050N4020	50	2,00	2500	1,714
ORY-080N4010	80	1,00	2500	1,055
ORY-080N4012	80	1,20	2500	1,266
ORY-080N4015	80	1,50	2500	1,583
ORY-080N4020	80	2,00	2500	2,110
ORY-100N4010	100	1,00	2500	1,187
ORY-100N4012	100	1,20	2500	1,424
ORY-100N4015	100	1,50	2500	1,780
ORY-100N4020	100	2,00	2500	2,374
ORY-150N4010	150	1,00	2500	1,517
ORY-150N4012	150	1,20	2500	1,820
ORY-150N4015	150	1,50	2500	2,275
ORY-150N4020	150	2,00	2500	3,033
ORY-200N4010	200	1,00	2500	1,846
ORY-200N4012	200	1,20	2500	2,216
ORY-200N4015	200	1,50	2500	2,769
ORY-200N4020	200	2,00	2500	3,693
ORY-250N4012	250	1,20	2500	2,611
ORY-250N4015	250	1,50	2500	3,264
ORY-250N4020	250	2,00	2500	4,352
ORY-300N4012	300	1,20	2500	3,007
ORY-300N4015	300	1,50	2500	3,759
ORY-300N4020	300	2,00	2500	5,011
ORY-400N4015	400	1,50	2500	4,748
ORY-400N4020	400	2,00	2500	6,330
ORY-500N4015	500	1,50	2500	5,737
ORY-500N4020	500	2,00	2500	7,649
ORY-600N4015	600	1,50	2500	6,726
ORY-600N4020	600	2,00	2500	8,968

h:40 EK ELEMANI

SİPARİŞ KODU	W / mm.	T / mm.	L / mm.	AĞIRLIK kg/mt
ORY-EK40	40	1,20	140	0,060
ORY-EK40U	40	1,20	210	0,090

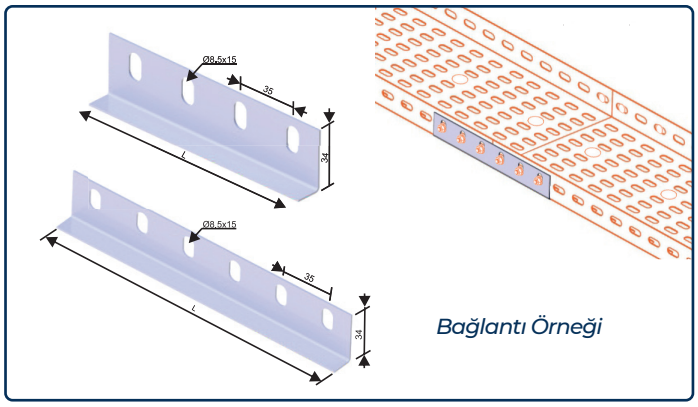

info@oraymetal.com - www.oraymetal.com

** Ürünler istenildiği takdirde farklı ölçülerde üretilebilir. Sıcak daldırma siparişleriniz için sipariş kodundaki "ORY" yerine "HDG" yazmanızı rica ederiz.*

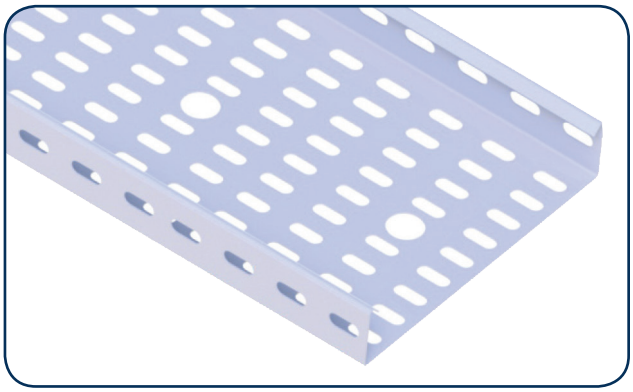

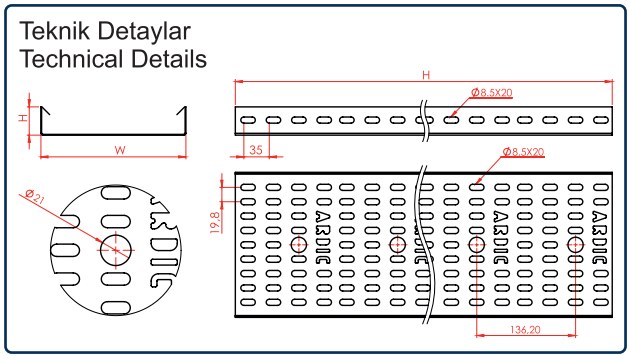

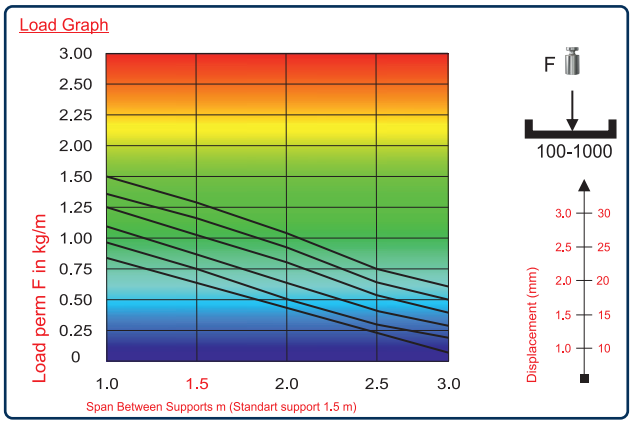

h:40 AĞIR HİZMET TİP KABLO KANALLARI

SİPARİŞ KODU	W / mm.	T / mm.	L / mm.	AĞIRLIK kg/mt
ORY-050A4010	50	1,00	2500	1,055
ORY-050A4012	50	1,20	2500	1,266
ORY-050A4015	50	1,50	2500	1,583
ORY-050A4020	50	2,00	2500	2,110
ORY-080A4010	80	1,00	2500	1,253
ORY-080A4012	80	1,20	2500	1,503
ORY-080A4015	80	1,50	2500	1,879
ORY-080A4020	80	2,00	2500	2,506
ORY-100A4010	100	1,00	2500	1,385
ORY-100A4012	100	1,20	2500	1,662
ORY-100A4015	100	1,50	2500	2,077
ORY-100A4020	100	2,00	2500	2,769
ORY-150A4010	150	1,00	2500	1,714
ORY-150A4012	150	1,20	2500	2,057
ORY-150A4015	150	1,50	2500	2,572
ORY-150A4020	150	2,00	2500	3,429
ORY-200A4010	200	1,00	2500	2,044
ORY-200A4012	200	1,20	2500	2,453
ORY-200A4015	200	1,50	2500	3,066
ORY-200A4020	200	2,00	2500	4,088
ORY-250A4012	250	1,20	2500	2,849
ORY-250A4015	250	1,50	2500	3,561
ORY-250A4020	250	2,00	2500	4,748
ORY-300A4012	300	1,20	2500	3,244
ORY-300A4015	300	1,50	2500	4,055
ORY-300A4020	300	2,00	2500	5,407
ORY-400A4015	400	1,50	2500	5,044
ORY-400A4020	400	2,00	2500	6,726
ORY-500A4015	500	1,50	2500	6,034
ORY-500A4020	500	2,00	2500	8,045
ORY-600A4015	600	1,50	2500	7,023
ORY-600A4020	600	2,00	2500	9,363

h:40 EK ELEMANI

SİPARİŞ KODU	W / mm.	T / mm.	L / mm.	AĞIRLIK kg/mt
ORY-EK40	40	1,20	140	0,060
ORY-EK40U	40	1,20	210	0,090

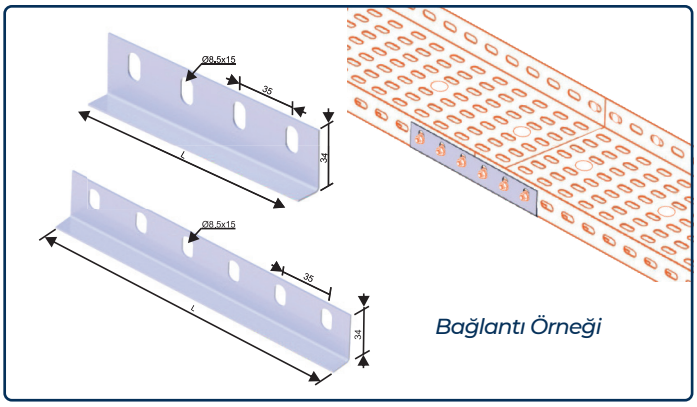

** Ürünler istenildiği takdirde farklı ölçülerde üretilebilir. Sıcak daldırma siparişleriniz için sipariş kodundaki "ORY" yerine "HDG" yazmanızı rica ederiz.*

h:40 KABLO KANALLARI VE AKSESUARLARI

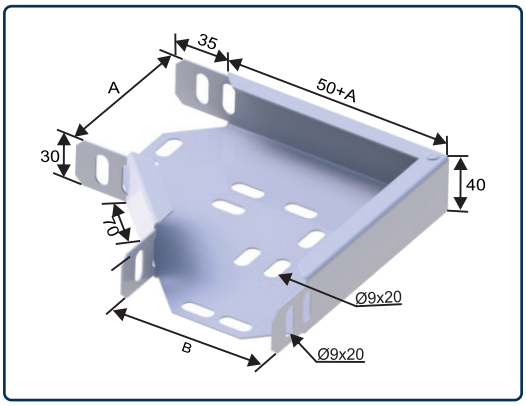

BAĞLANTI ÖRNEĞİ

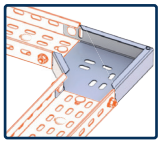

TEKNİK DETAYLAR

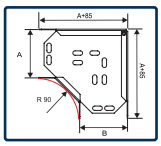

h:40 90 DERECE YATAY DÖNÜŞ ELEMANI

SİPARİŞ KODU	W / mm.	H / mm.	AĞIRLIK kg/mt
ORY-050KD40	50	40	0,220
ORY-080KD40	80	40	0,350
ORY-100KD40	100	40	0,400
ORY-150KD40	150	40	0,535
ORY-200KD40	200	40	0,890
ORY-250KD40	250	40	1,045
ORY-300KD40	300	40	1,580
ORY-400KD40	400	40	2,440
ORY-500KD40	500	40	4,360
ORY-600KD40	600	40	5,895

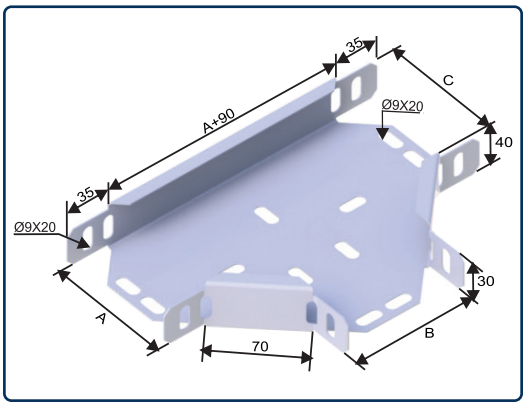

BAĞLANTI ÖRNEĞİ

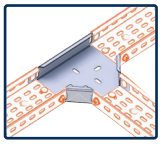

TEKNİK DETAYLAR

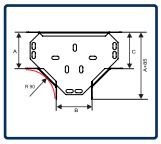

h:40 T DÖNÜŞ ELEMANI

SİPARİŞ KODU	W / mm.	H / mm.	AĞIRLIK kg/mt
ORY-050TD40	50	40	0,290
ORY-080TD40	80	40	0,420
ORY-100TD40	100	40	0,470
ORY-150TD40	150	40	0,730
ORY-200TD40	200	40	0,985
ORY-250TD40	250	40	1,145
ORY-300TD40	300	40	1,685
ORY-400TD40	400	40	2,550
ORY-500TD40	500	40	4,530
ORY-600TD40	600	40	6,080

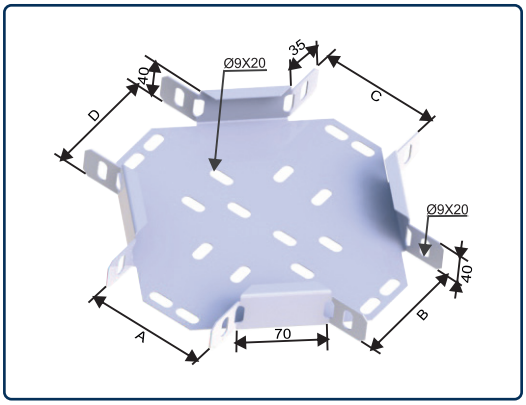

BAĞLANTI ÖRNEĞİ

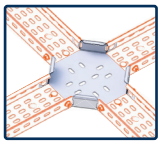

TEKNİK DETAYLAR

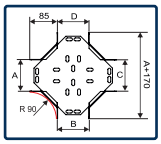

h:40 DÖRTLÜ DÖNÜŞ ELEMANI

SİPARİŞ KODU	W / mm.	H / mm.	AĞIRLIK kg/mt
ORY-050DD40	50	40	0,335
ORY-080DD40	80	40	0,450
ORY-100DD40	100	40	0,530
ORY-150DD40	150	40	0,800
ORY-200DD40	200	40	1,070
ORY-250DD40	250	40	1,230
ORY-300DD40	300	40	1,780
ORY-400DD40	400	40	2,695
ORY-500DD40	500	40	4,715
ORY-600DD40	600	40	6,310

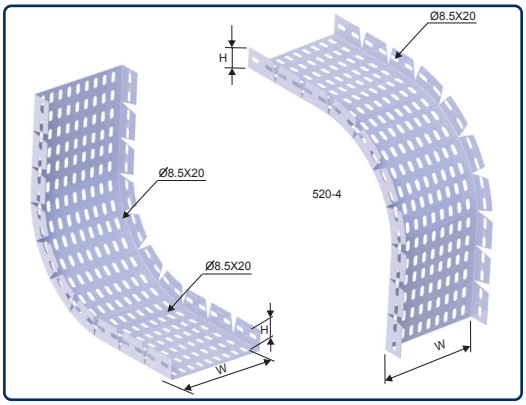

BAĞLANTI ÖRNEĞİ

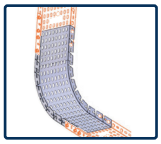

TEKNİK DETAYLAR

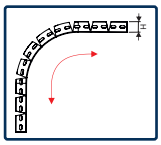

h:40 İÇ VE DIŞ BÜKEY ELEMANI

SİPARİŞ KODU	W / mm.	H / mm.	AĞIRLIK kg/mt
ORY-050İD40	50	40	0,815
ORY-080İD40	80	40	0,940
ORY-100İD40	100	40	1,170
ORY-150İD40	150	40	1,430
ORY-200İD40	200	40	1,830
ORY-250İD40	250	40	1,980
ORY-300İD40	300	40	2,490
ORY-400İD40	400	40	4,410
ORY-500İD40	500	40	5,335
ORY-600İD40	600	40	6,265

info@oraymetal.com - www.oraymetal.com

** Ürünler istenildiği takdirde farklı ölçülerde üretilebilir. Sıcak daldırma siparişleriniz için sipariş kodundaki "ORY" yerine "HDG" yazmanızı rica ederiz.*

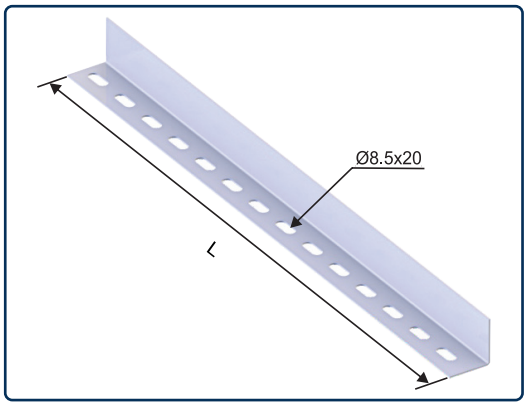

BAĞLANTI ÖRNEĞİ

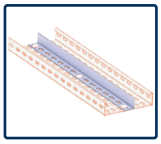

TEKNİK DETAYLAR

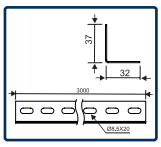

h:40 SEPERATÖRLER

SİPARİŞ KODU	T / mm.	H / mm.	L / mm.	AĞIRLIK kg/mt
ORY-SEP40-1	1,00	40	2500	0,570
ORY-SEP40-1,2	1,20	40	2500	0,680
ORY-SEP40-1,5	1,50	40	2500	0,850

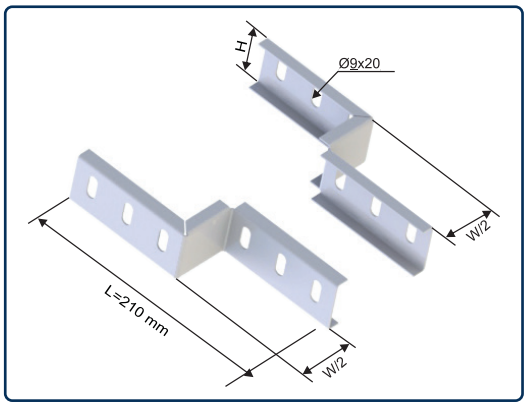

BAĞLANTI ÖRNEĞİ

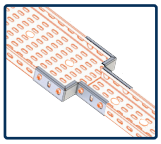

TEKNİK DETAYLAR

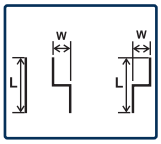

h:40 Z TİPİ REDÜKSİYONLAR

SİPARİŞ KODU	T / mm.	H / mm.	L / mm.	AĞIRLIK kg/mt
ORY-050RED40	1,20	40	50	0,170
ORY-100RED40	1,20	40	100	0,210
ORY-150RED40	1,20	40	150	0,250
ORY-200RED40	1,20	40	200	0,285

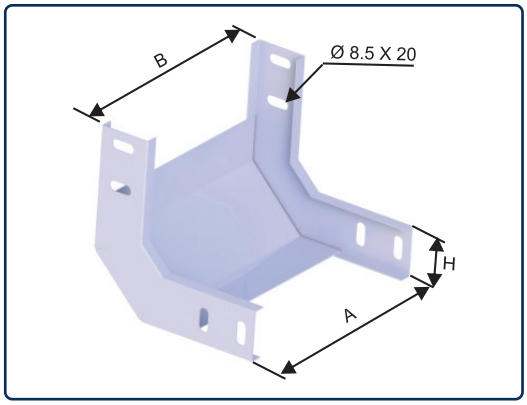

BAĞLANTI ÖRNEĞİ

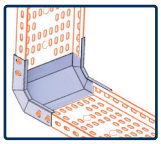

TEKNİK DETAYLAR

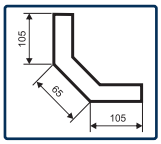

h:40 SABİT İÇ BÜKEY ELEMANI

SİPARİŞ KODU	W / mm.	H / mm.	AĞIRLIK kg/mt
ORY-050İB40	50	40	0,340
ORY-080İB40	80	40	0,380
ORY-100İB40	100	40	0,410
ORY-150İB40	150	40	0,475
ORY-200İB40	200	40	0,550
ORY-250İB40	250	40	0,580
ORY-300İB40	300	40	0,685
ORY-400İB40	400	40	0,825
ORY-500İB40	500	40	0,900
ORY-600İB40	600	40	1,000

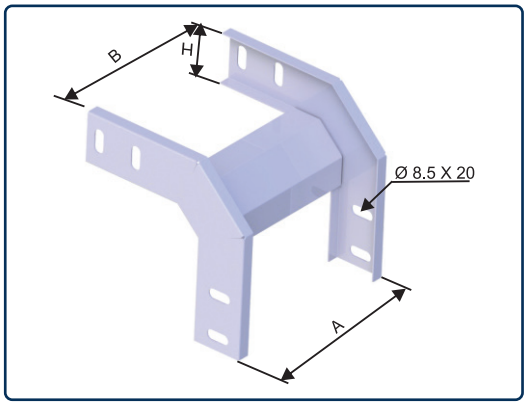

BAĞLANTI ÖRNEĞİ

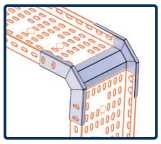

TEKNİK DETAYLAR

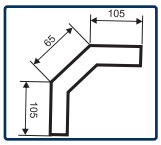

h:40 SABİT DIŞ BÜKEY ELEMANI

SİPARİŞ KODU	W / mm.	H / mm.	AĞIRLIK kg/mt
ORY-050DB40	50	40	0,340
ORY-080DB40	80	40	0,380
ORY-100DB40	100	40	0,410
ORY-150DB40	150	40	0,475
ORY-200DB40	200	40	0,550
ORY-250DB40	250	40	0,580
ORY-300DB40	300	40	0,685
ORY-400DB40	400	40	0,825
ORY-500DB40	500	40	0,900
ORY-600DB40	600	40	1,000

** Ürünler istenildiği takdirde farklı ölçülerde üretilebilir. Sıcak daldırma siparişleriniz için sipariş kodundaki "ORY" yerine "HDG" yazmanızı rica ederiz.*

h:60 KABLO KANALLARI VE AKSESUARLARI

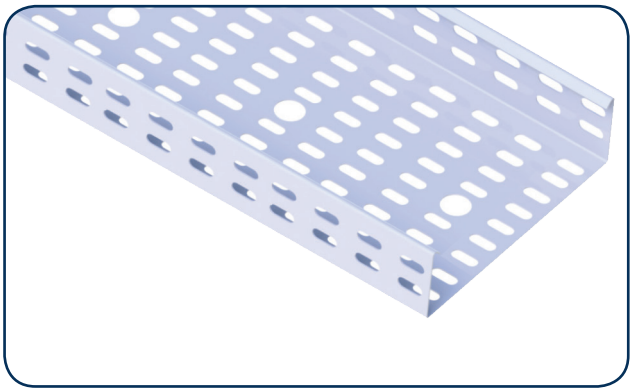

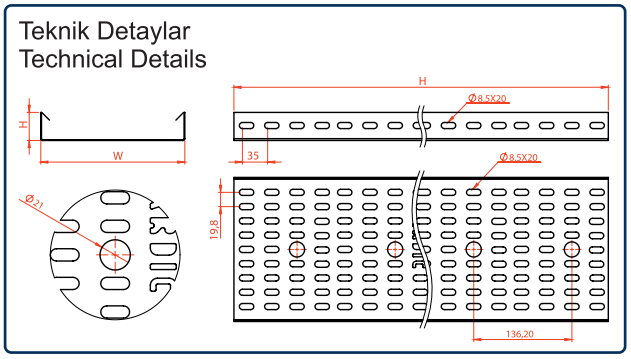

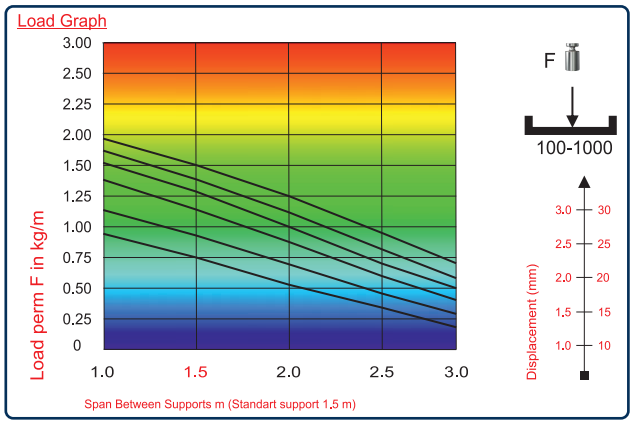

h:60 NORMAL TİP KABLO KANALLARI

SİPARİŞ KODU	W / mm.	T / mm.	L / mm.	AĞIRLIK kg/mt
ORY-100N6010	100	1,00	2500	1,451
ORY-100N6012	100	1,20	2500	1,741
ORY-100N6015	100	1,50	2500	2,176
ORY-100N6020	100	2,00	2500	2,901
ORY-150N6010	150	1,00	2500	1,780
ORY-150N6012	150	1,20	2500	2,136
ORY-150N6015	150	1,50	2500	2,671
ORY-150N6020	150	2,00	2500	3,561
ORY-200N6010	200	1,00	2500	2,110
ORY-200N6012	200	1,20	2500	2,532
ORY-200N6015	200	1,50	2500	3,165
ORY-200N6020	200	2,00	2500	4,220
ORY-250N6012	250	1,20	2500	2,928
ORY-250N6015	250	1,50	2500	3,660
ORY-250N6020	250	2,00	2500	4,880
ORY-300N6012	300	1,20	2500	3,323
ORY-300N6015	300	1,50	2500	4,154
ORY-300N6020	300	2,00	2500	5,539
ORY-400N6015	400	1,50	2500	5,143
ORY-400N6020	400	2,00	2500	6,858
ORY-500N6015	500	1,50	2500	6,132
ORY-500N6020	500	2,00	2500	8,177
ORY-600N6015	600	1,50	2500	7,122
ORY-600N6020	600	2,00	2500	9,495

h:60 EK ELEMANI

SİPARİŞ KODU	W / mm.	T / mm.	L / mm.	AĞIRLIK kg/mt
ORY-EK60	60	1,20	140	0,100
ORY-EK60U	60	1,20	210	0,140

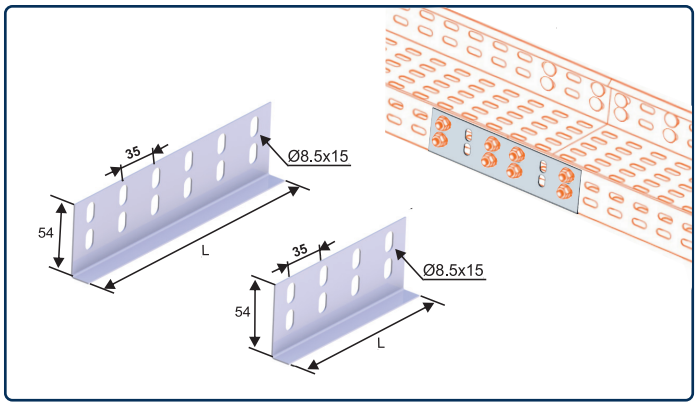

info@oraymetal.com - www.oraymetal.com

** Ürünler istenildiği takdirde farklı ölçülerde üretilebilir. Sıcak daldırma siparişleriniz için sipariş kodundaki "ORY" yerine "HDG" yazmanızı rica ederiz.*

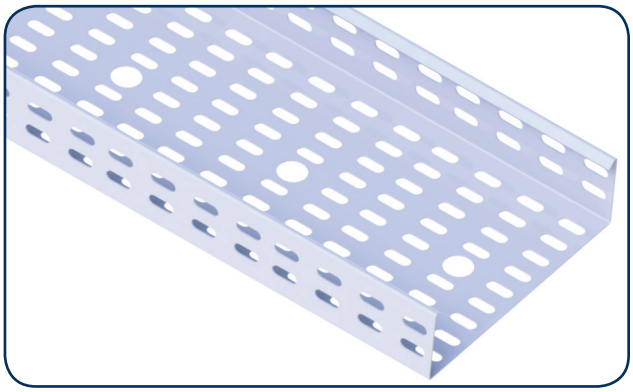

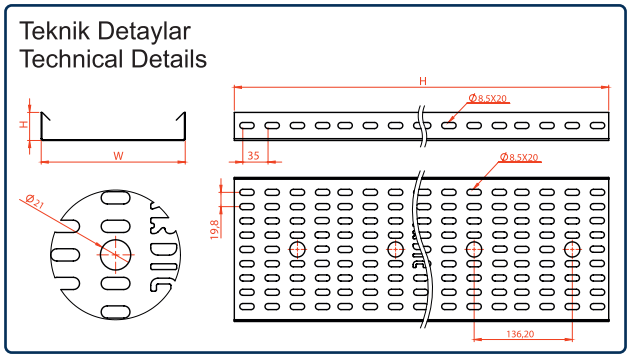

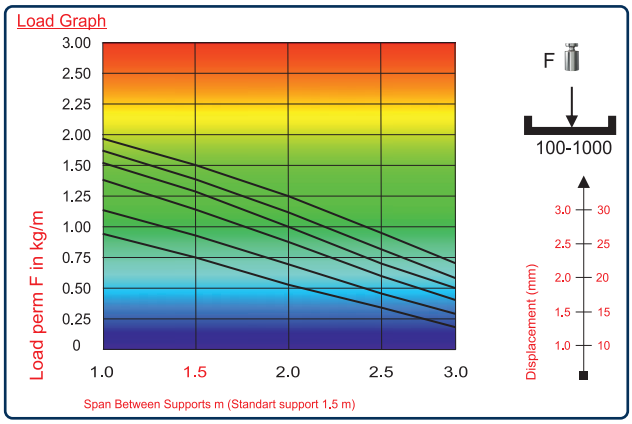

h:60 AĞIR HİZMET TİP KABLO KANALLARI

SİPARİŞ KODU	W / mm.	T / mm.	L / mm.	AĞIRLIK kg/mt
ORY-100A6010	100	1,00	2500	1,649
ORY-100A6012	100	1,20	2500	1,978
ORY-100A6015	100	1,50	2500	2,473
ORY-100A6020	100	2,00	2500	3,297
ORY-150A6010	150	1,00	2500	1,978
ORY-150A6012	150	1,20	2500	2,374
ORY-150A6015	150	1,50	2500	2,967
ORY-150A6020	150	2,00	2500	3,956
ORY-200A6010	200	1,00	2500	2,308
ORY-200A6012	200	1,20	2500	2,769
ORY-200A6015	200	1,50	2500	3,462
ORY-200A6020	200	2,00	2500	4,616
ORY-250A6012	250	1,20	2500	3,165
ORY-250A6015	250	1,50	2500	3,956
ORY-250A6020	250	2,00	2500	5,275
ORY-300A6012	300	1,20	2500	3,561
ORY-300A6015	300	1,50	2500	4,451
ORY-300A6020	300	2,00	2500	5,935
ORY-400A6015	400	1,50	2500	5,440
ORY-400A6020	400	2,00	2500	7,253
ORY-500A6015	500	1,50	2500	6,429
ORY-500A6020	500	2,00	2500	8,572
ORY-600A6015	600	1,50	2500	7,418
ORY-600A6020	600	2,00	2500	9,891

h:60 EK ELEMANI

SİPARİŞ KODU	W / mm.	T / mm.	L / mm.	AĞIRLIK kg/mt
ORY-EK60	60	1,20	140	0,100
ORY-EK60U	60	1,20	210	0,140

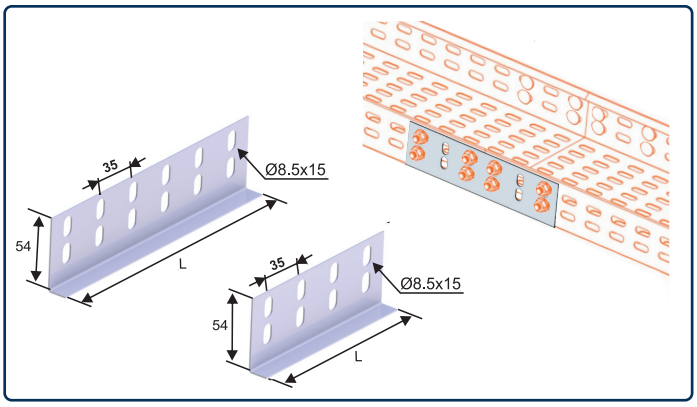

** Ürünler istenildiği takdirde farklı ölçülerde üretilebilir. Sıcak daldırma siparişleriniz için sipariş kodundaki "ORY" yerine "HDG" yazmanızı rica ederiz.*

h:60 KABLO KANALLARI VE AKSESUARLARI

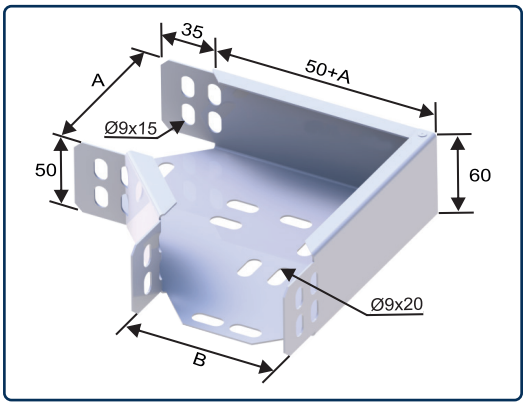

BAĞLANTI ÖRNEĞİ

TEKNİK DETAYLAR

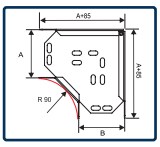

h:60 90 DERECE YATAY DÖNÜŞ ELEMANI

SİPARİŞ KODU	W / mm.	H / mm.	AĞIRLIK kg/mt
ORY-100KD60	100	60	0,485
ORY-150KD60	150	60	0,770
ORY-200KD60	200	60	1,015
ORY-250KD60	250	60	1,180
ORY-300KD60	300	60	1,745
ORY-400KD60	400	60	2,640
ORY-500KD60	500	60	4,660
ORY-600KD60	600	60	6,240

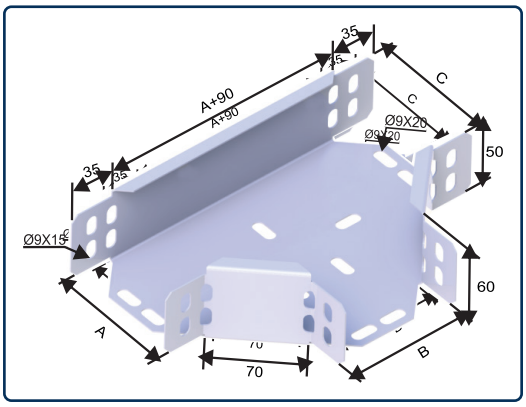

BAĞLANTI ÖRNEĞİ

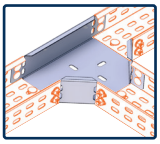

TEKNİK DETAYLAR

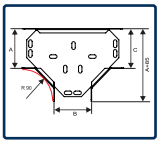

h:60 T DÖNÜŞ ELEMANI

SİPARİŞ KODU	W / mm.	H / mm.	AĞIRLIK kg/mt
ORY-100TD60	100	60	0,565
ORY-150TD60	150	60	0,835
ORY-200TD60	200	60	1,100
ORY-250TD60	250	60	1,485
ORY-300TD60	300	60	1,815
ORY-400TD60	400	60	2,700
ORY-500TD60	500	60	4,740
ORY-600TD60	600	60	6,320

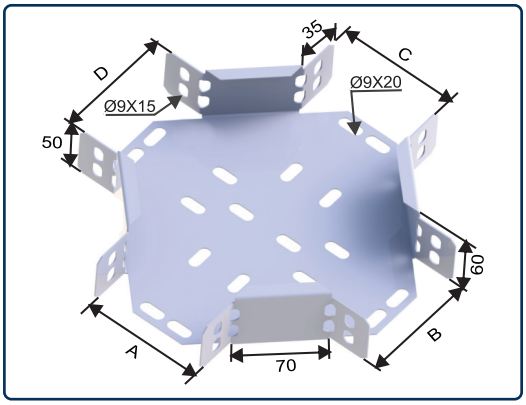

BAĞLANTI ÖRNEĞİ

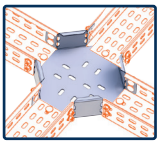

TEKNİK DETAYLAR

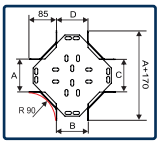

h:60 DÖRTLÜ DÖNÜŞ ELEMANI

SİPARİŞ KODU	W / mm.	H / mm.	AĞIRLIK kg/mt
ORY-100DD60	100	60	0,625
ORY-150DD60	150	60	0,895
ORY-200DD60	200	60	1,165
ORY-250DD60	250	60	1,520
ORY-300DD60	300	60	1,875
ORY-400DD60	400	60	2,790
ORY-500DD60	500	60	4,835
ORY-600DD60	600	60	6,425

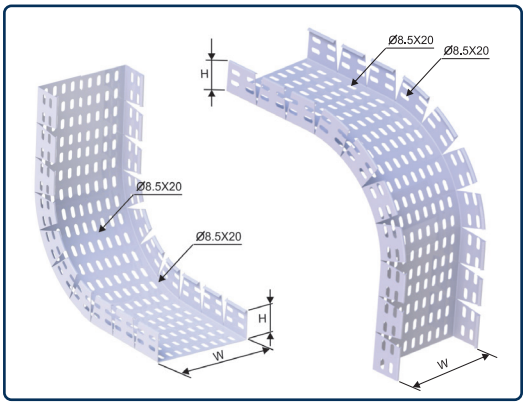

BAĞLANTI ÖRNEĞİ

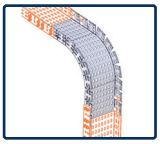

TEKNİK DETAYLAR

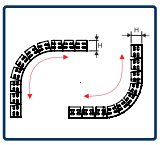

h:60 İÇ VE DIŞ BÜKEY ELEMANI

SİPARİŞ KODU	W / mm.	H / mm.	AĞIRLIK kg/mt
ORY-100İD60	100	60	1,480
ORY-150İD60	150	60	1,895
ORY-200İD60	200	60	2,140
ORY-250İD60	250	60	2,440
ORY-300İD60	300	60	2,730
ORY-400İD60	400	60	4,895
ORY-500İD60	500	60	5,825
ORY-600İD60	600	60	6,755

info@oraymetal.com - www.oraymetal.com

** Ürünler istenildiği takdirde farklı ölçülerde üretilebilir. Sıcak daldırma siparişleriniz için sipariş kodundaki "ORY" yerine "HDG" yazmanızı rica ederiz.*

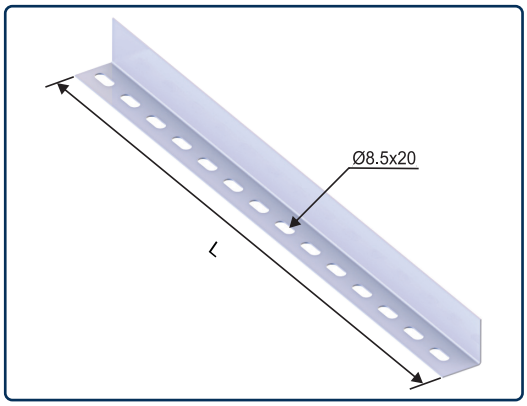

BAĞLANTI ÖRNEĞİ

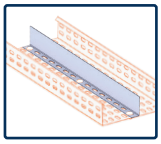

TEKNİK DETAYLAR

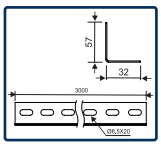

h:60 SEPERATÖRLER

SİPARİŞ KODU	T / mm.	H / mm.	L / mm.	AĞIRLIK kg/mt
ORY-SEP60-1	1,00	60	2500	0,570
ORY-SEP60-1,2	1,20	60	2500	0,680
ORY-SEP60-1,5	1,50	60	2500	0,850

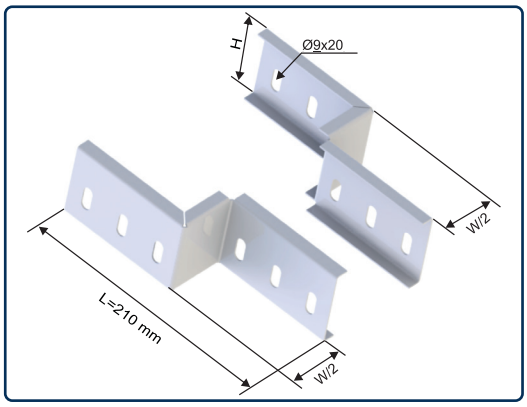

BAĞLANTI ÖRNEĞİ

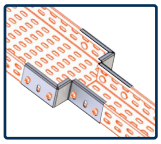

TEKNİK DETAYLAR

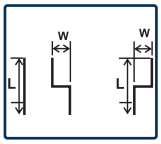

h:60 Z TİPİ REDÜKSİYONLAR

SİPARİŞ KODU	T / mm.	H / mm.	W / mm.	AĞIRLIK kg/mt
ORY-050RED60	1,20	60	50	0,260
ORY-100RED60	1,20	60	100	0,315
ORY-150RED60	1,20	60	150	0,370
ORY-200RED60	1,20	60	200	0,420

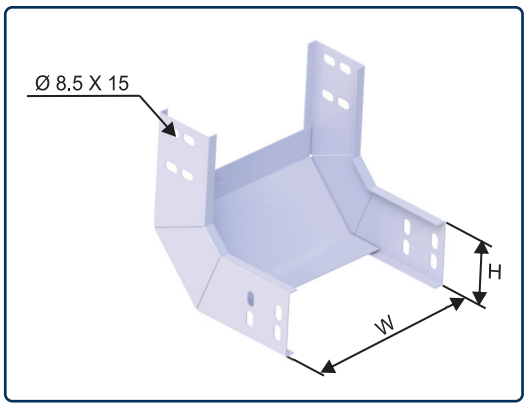

BAĞLANTI ÖRNEĞİ

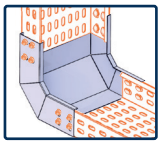

TEKNİK DETAYLAR

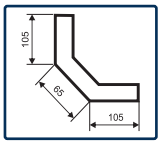

h:60 SABİT İÇ BÜKEY ELEMANI

SİPARİŞ KODU	W / mm.	H / mm.	AĞIRLIK kg/mt
ORY-100İB60	100	60	0,451
ORY-150İB60	150	60	0,523
ORY-200İB60	200	60	0,605
ORY-250İB60	250	60	0,638
ORY-300İB60	300	60	0,754
ORY-400İB60	400	60	0,908
ORY-500İB60	500	60	0,990
ORY-600İB60	600	60	1,100

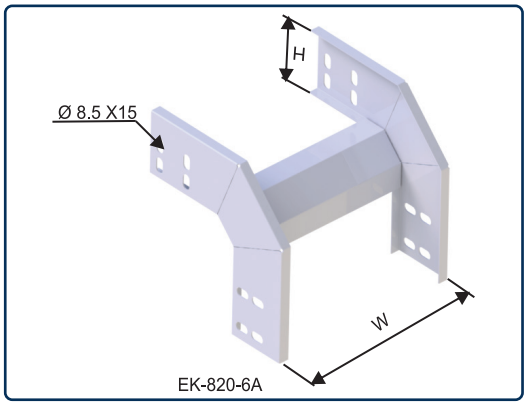

BAĞLANTI ÖRNEĞİ

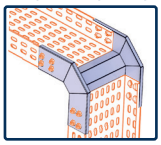

TEKNİK DETAYLAR

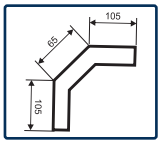

h:60 SABİT DIŞ BÜKEY ELEMANI

SİPARİŞ KODU	W / mm.	H / mm.	AĞIRLIK kg/mt
ORY-100DB60	100	60	0,451
ORY-150DB60	150	60	0,523
ORY-200DB60	200	60	0,605
ORY-250DB60	250	60	0,638
ORY-300DB60	300	60	0,754
ORY-400DB60	400	60	0,908
ORY-500DB60	500	60	0,990
ORY-600DB60	600	60	1,100

** Ürünler istenildiği takdirde farklı ölçülerde üretilebilir. Sıcak daldırma siparişleriniz için sipariş kodundaki "ORY" yerine "HDG" yazmanızı rica ederiz.*

h:100 KABLO KANALLARI VE AKSESUARLARI

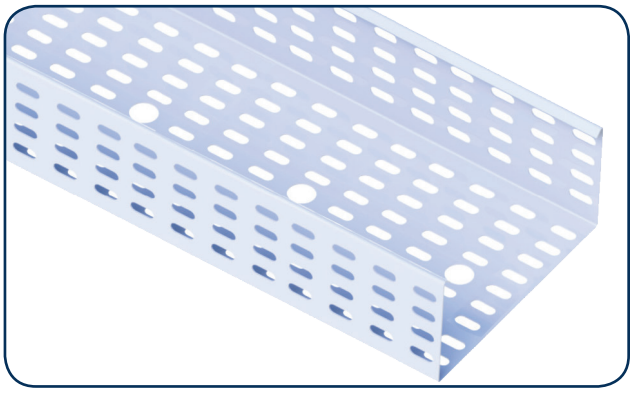

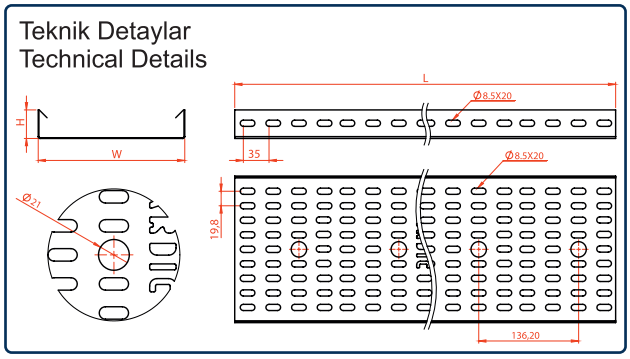

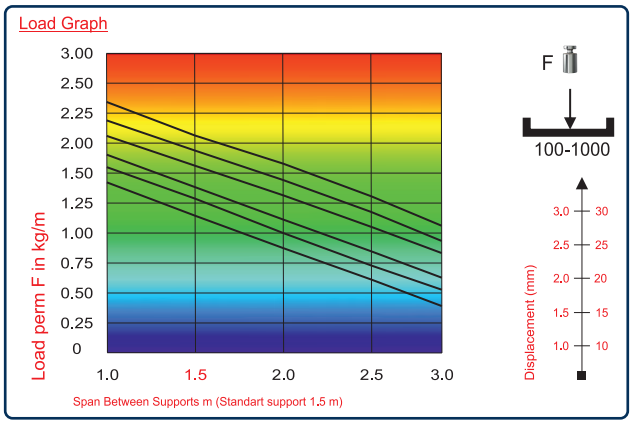

h:100 AĞIR HİZMET TİP KABLO KANALLARI

SİPARİŞ KODU	W mm.	T / mm.	L / mm.	AĞIRLIK kg/mt
ORY-100A10010	100	1,00	2500	2,176
ORY-100A10012	100	1,20	2500	2,611
ORY-100A10015	100	1,50	2500	3,264
ORY-100A10020	100	2,00	2500	4,352
ORY-150A10010	150	1,00	2500	2,506
ORY-150A10012	150	1,20	2500	3,007
ORY-150A10015	150	1,50	2500	3,759
ORY-150A10020	150	2,00	2500	5,011
ORY-200A10010	200	1,00	2500	2,835
ORY-200A10012	200	1,20	2500	3,403
ORY-200A10015	200	1,50	2500	4,253
ORY-200A10020	200	2,00	2500	5,671
ORY-250A10012	250	1,20	2500	3,798
ORY-250A10015	250	1,50	2500	4,748
ORY-250A10020	250	2,00	2500	6,330
ORY-300A10012	300	1,20	2500	4,194
ORY-300A10015	300	1,50	2500	5,242
ORY-300A10020	300	2,00	2500	6,990
ORY-400A10015	400	1,50	2500	6,231
ORY-400A10020	400	2,00	2500	8,308
ORY-500A10015	500	1,50	2500	7,220
ORY-500A10020	500	2,00	2500	9,627
ORY-600A10015	600	1,50	2500	8,210
ORY-600A10020	600	2,00	2500	10,946

h:100 EK ELEMANI

SİPARİŞ KODU	W / mm.	T / mm.	L / mm.	AĞIRLIK kg/mt
ORY-EK100	100	1,20	140	0,160
ORY-EK100U	100	1,20	210	0,250

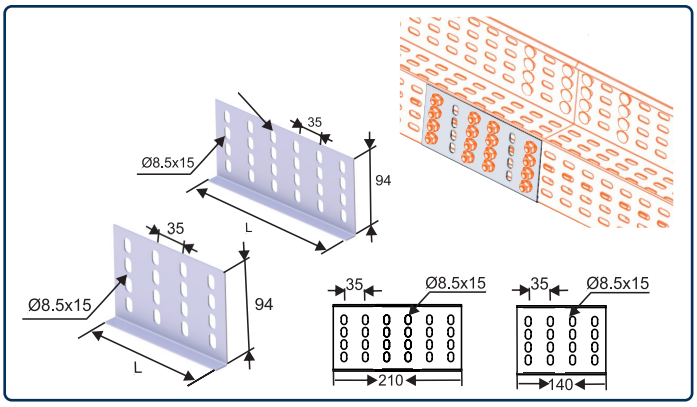

info@oraymetal.com - www.oraymetal.com

** Ürünler istenildiği takdirde farklı ölçülerde üretilebilir. Sıcak daldırma siparişleriniz için sipariş kodundaki "ORY" yerine "HDG" yazmanızı rica ederiz.*

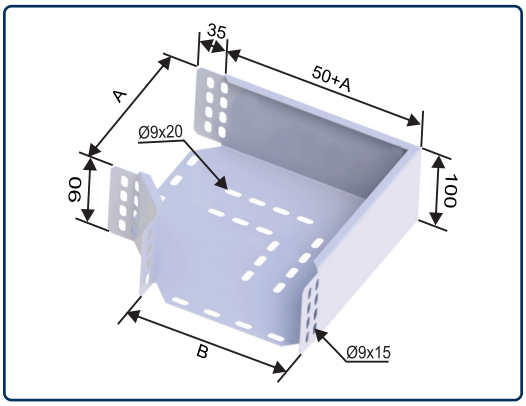

BAĞLANTI ÖRNEĞİ

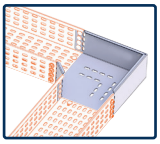

TEKNİK DETAYLAR

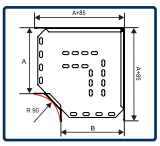

h:100 90 DERECE YATAY DÖNÜŞ ELEMANI

SİPARİŞ KODU	W / mm.	H / mm.	AĞIRLIK kg/mt
ORY-100KD100	100	100	0,558
ORY-150KD100	150	100	0,886
ORY-200KD100	200	100	1,167
ORY-250KD100	250	100	1,357
ORY-300KD100	300	100	2,007
ORY-400KD100	400	100	3,036
ORY-500KD100	500	100	5,359
ORY-600KD100	600	100	7,176

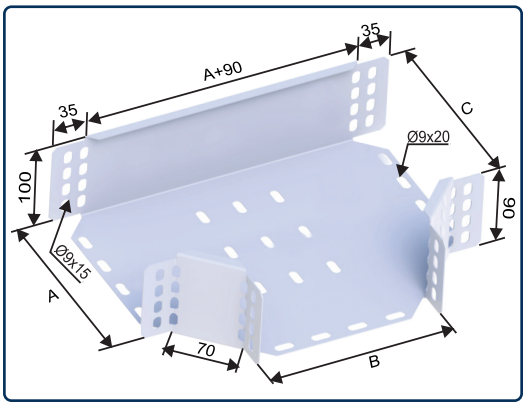

BAĞLANTI ÖRNEĞİ

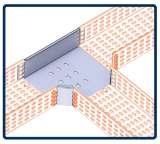

TEKNİK DETAYLAR

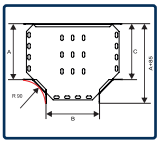

h:100 T DÖNÜŞ ELEMANI

SİPARİŞ KODU	W / mm.	H / mm.	AĞIRLIK kg/mt
ORY-100TD100	100	100	0,650
ORY-150TD100	150	100	0,960
ORY-200TD100	200	100	1,265
ORY-250TD100	250	100	1,708
ORY-300TD100	300	100	2,087
ORY-400TD100	400	100	3,105
ORY-500TD100	500	100	5,451
ORY-600TD100	600	100	7,268

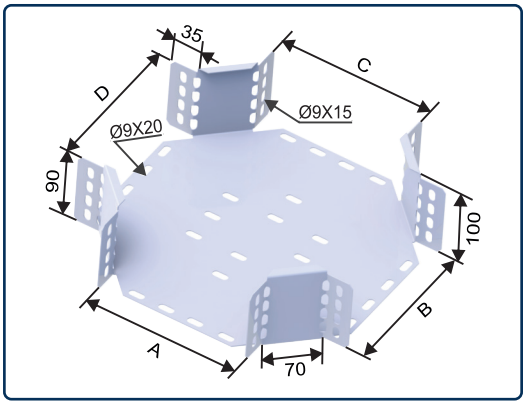

BAĞLANTI ÖRNEĞİ

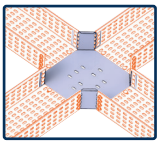

TEKNİK DETAYLAR

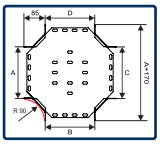

h:100 DÖRTLÜ DÖNÜŞ ELEMANI

SİPARİŞ KODU	W / mm.	H / mm.	AĞIRLIK kg/mt
ORY-100DD100	100	100	0,719
ORY-150DD100	150	100	1,029
ORY-200DD100	200	100	1,340
ORY-250DD100	250	100	1,748
ORY-300DD100	300	100	2,156
ORY-400DD100	400	100	3,209
ORY-500DD100	500	100	5,560
ORY-600DD100	600	100	7,389

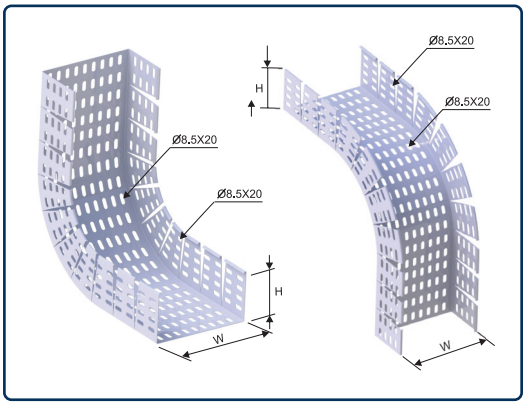

BAĞLANTI ÖRNEĞİ

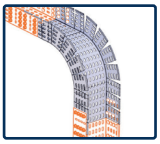

TEKNİK DETAYLAR

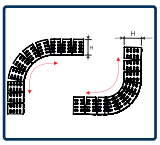

h:100 İÇ VE DIŞ BÜKEY ELEMANI

SİPARİŞ KODU	W / mm.	H / mm.	AĞIRLIK kg/mt
ORY-100İD100	100	100	1,702
ORY-150İD100	150	100	2,179
ORY-200İD100	200	100	2,461
ORY-250İD100	250	100	2,806
ORY-300İD100	300	100	3,140
ORY-400İD100	400	100	5,629
ORY-500İD100	500	100	6,699
ORY-600İD100	600	100	7,768

** Ürünler istenildiği takdirde farklı ölçülerde üretilebilir. Sıcak daldırma siparişleriniz için sipariş kodundaki "ORY" yerine "HDG" yazmanızı rica ederiz.*

KANAL VE AKSESUAR KAPAKLARI

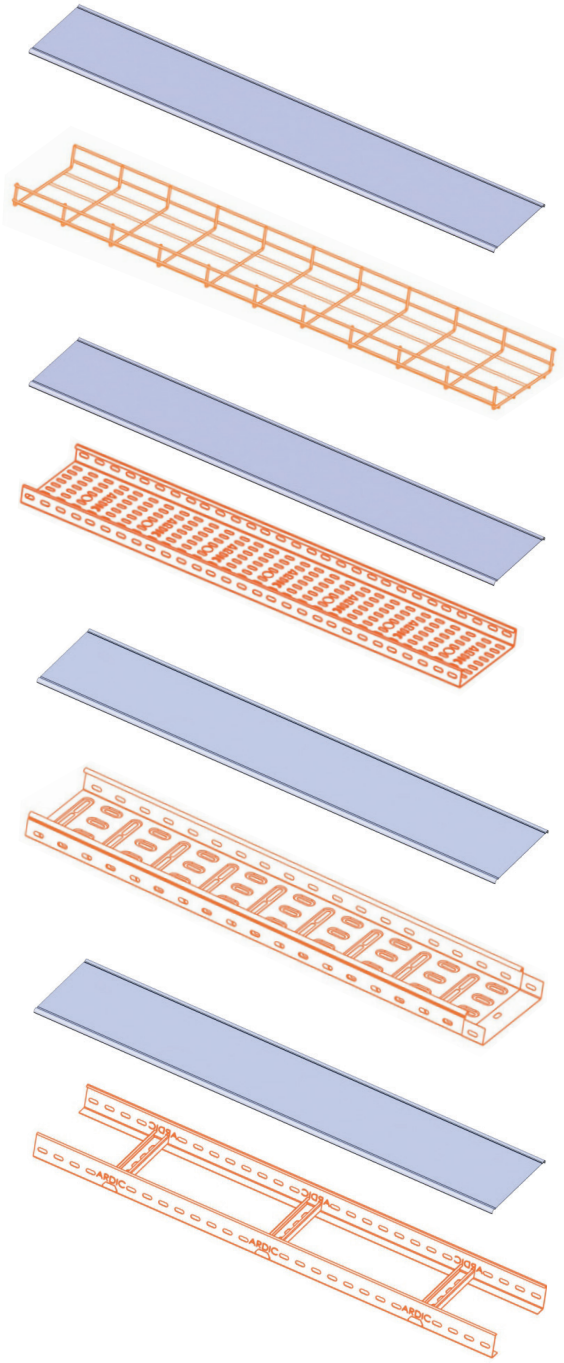

KABLO KANALI VE MERDİVEN KAPAKLARI

SİPARİŞ KODU	W / mm.	T / mm.	L / mm.	AĞIRLIK kg/mt
ORY-050KK	50	0,80	2500	0,502
ORY-080KK	80	0,80	2500	0,691
ORY-100KK	100	0,80	2500	0,816
ORY-150KK	150	1,00	2500	1,413
ORY-200KK	200	1,00	2500	1,806
ORY-250KK	250	1,00	2500	2,198
ORY-300KK	300	1,20	2500	3,109
ORY-400KK	400	1,20	2500	4,051
ORY-500KK	500	1,50	2500	6,241
ORY-600KK	600	1,50	2500	7,418

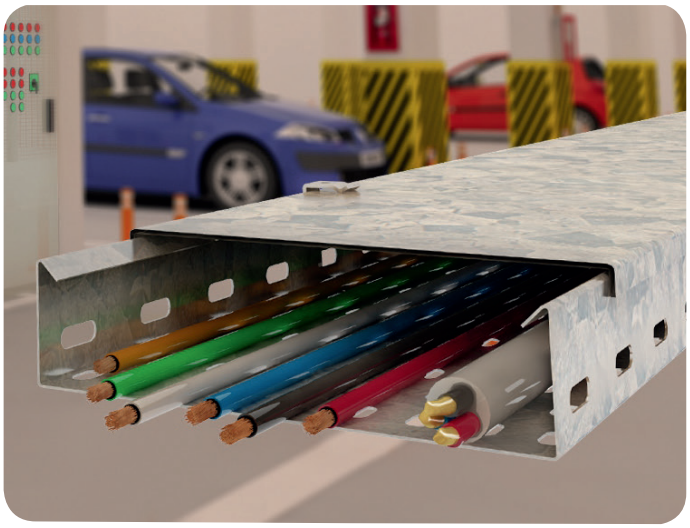

KAPAK KELEPÇELERİ

SİPARİŞ KODU	H / mm.	T / mm.	AĞIRLIK kg/mt
ORY-KLP40	40	2,00	0,028
ORY-KLP50	50	2,00	0,030
ORY-KLP60	60	2,00	0,032
ORY-KLP80	80	2,00	0,035
ORY-KLP100	100	2,00	0,050

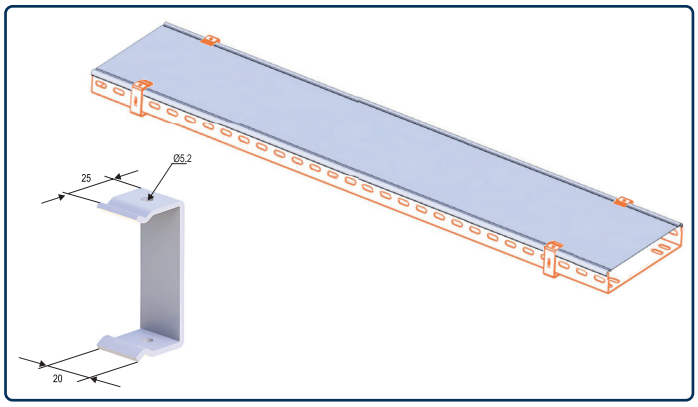

info@oraymetal.com - www.oraymetal.com

** Ürünler istenildiği takdirde farklı ölçülerde üretilebilir. Sıcak daldırma siparişleriniz için sipariş kodundaki "ORY" yerine "HDG" yazmanızı rica ederiz.*

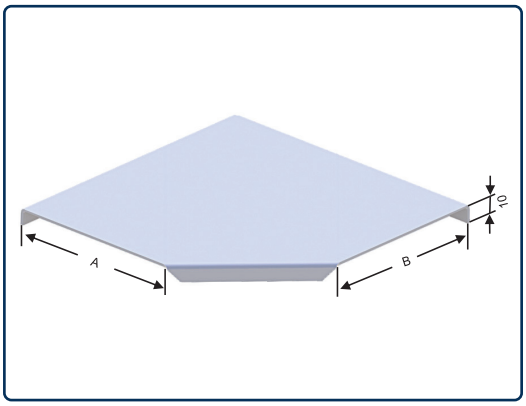

BAĞLANTI ÖRNEĞİ

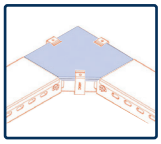

TEKNİK DETAYLAR

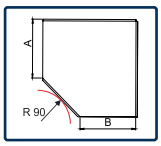

90 DERECE YATAY DÖNÜŞ ELEMANI KAPAĞI

SİPARİŞ KODU	W / mm.	T / mm.	AĞIRLIK kg/mt
ORY-050KDK	50	1,20	0,135
ORY-080KDK	80	1,20	0,245
ORY-100KDK	100	1,20	0,245
ORY-150KDK	150	1,20	0,465
ORY-200KDK	200	1,20	0,635
ORY-250KDK	250	1,20	0,950
ORY-300KDK	300	1,20	1,200
ORY-400KDK	400	1,50	2,440
ORY-500KDK	500	1,50	3,600
ORY-600KDK	600	1,50	4,950

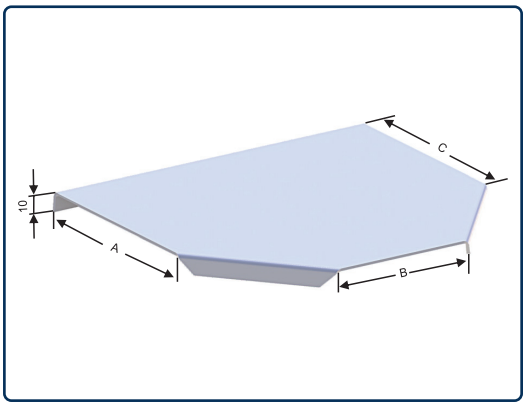

BAĞLANTI ÖRNEĞİ

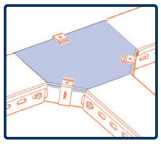

TEKNİK DETAYLAR

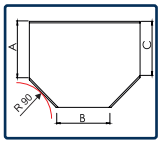

T DÖNÜŞ ELEMANI KAPAĞI

SİPARİŞ KODU	W / mm.	T / mm.	AĞIRLIK kg/mt
ORY-050TDK	50	1,20	0,149
ORY-080TDK	80	1,20	0,270
ORY-100TDK	100	1,20	0,270
ORY-150TDK	150	1,20	0,512
ORY-200TDK	200	1,20	0,699
ORY-250TDK	250	1,20	1,045
ORY-300TDK	300	1,20	1,320
ORY-400TDK	400	1,50	2,684
ORY-500TDK	500	1,50	3,960
ORY-600TDK	600	1,50	5,445

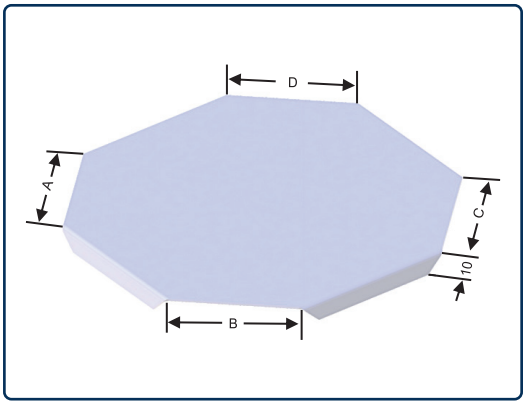

BAĞLANTI ÖRNEĞİ

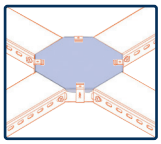

TEKNİK DETAYLAR

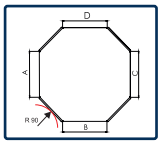

DÖRTLÜ DÖNÜŞ ELEMANI KAPAĞI

SİPARİŞ KODU	W / mm.	T / mm.	AĞIRLIK kg/mt
ORY-050DDK	50	1,20	0,163
ORY-080DDK	80	1,20	0,296
ORY-100DDK	100	1,20	0,296
ORY-150DDK	150	1,20	0,563
ORY-200DDK	200	1,20	0,768
ORY-250DDK	250	1,20	1,150
ORY-300DDK	300	1,20	1,452
ORY-400DDK	400	1,50	2,952
ORY-500DDK	500	1,50	4,356
ORY-600DDK	600	1,50	5,990

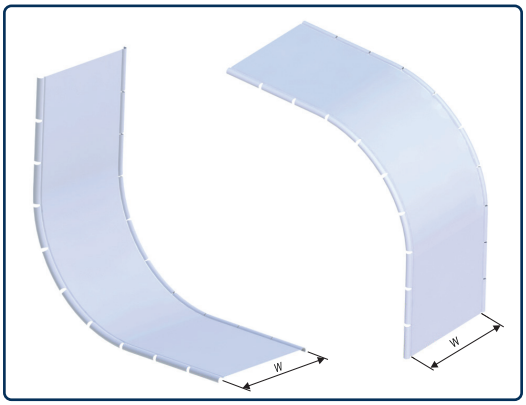

BAĞLANTI ÖRNEĞİ

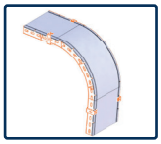

TEKNİK DETAYLAR

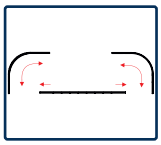

İÇ VE DIŞ BÜKEY ELEMANI KAPAĞI

SİPARİŞ KODU	W / mm.	T / mm.	AĞIRLIK kg/mt
ORY-050İDK	50	1,20	0,565
ORY-080İDK	80	1,20	0,970
ORY-100İDK	100	1,20	1,450
ORY-150İDK	150	1,20	1,770
ORY-200İDK	200	1,20	2,000
ORY-250İDK	250	1,20	2,580
ORY-300İDK	300	1,20	3,650
ORY-400İDK	400	1,50	4,520
ORY-500İDK	500	1,50	5,590
ORY-600İDK	600	1,50	6,670

** Ürünler istenildiği takdirde farklı ölçülerde üretilebilir. Sıcak daldırma siparişleriniz için sipariş kodundaki "ORY" yerine "HDG" yazmanızı rica ederiz.*

h:40 KABLO MERDİVENİ VE AKSESUARLARI

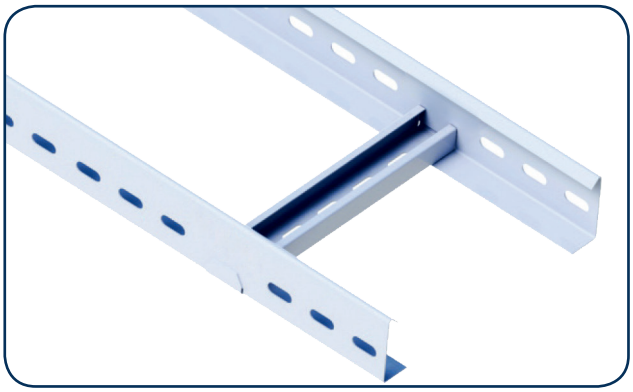

h:40 KABLO MERDİVENLERİ

SİPARİŞ KODU	W / mm.	H / mm.	L / mm.	AĞIRLIK kg/mt
ORY-MK100-40	100	40	2500	1,215
ORY-MK150-40	150	40	2500	1,290
ORY-MK200-40	200	40	2500	1,345
ORY-MK250-40	250	40	2500	1,300
ORY-MK300-40	300	40	2500	1,480
ORY-MK400-40	400	40	2500	1,975
ORY-MK500-40	500	40	2500	2,450
ORY-MK600-40	600	40	2500	2,640

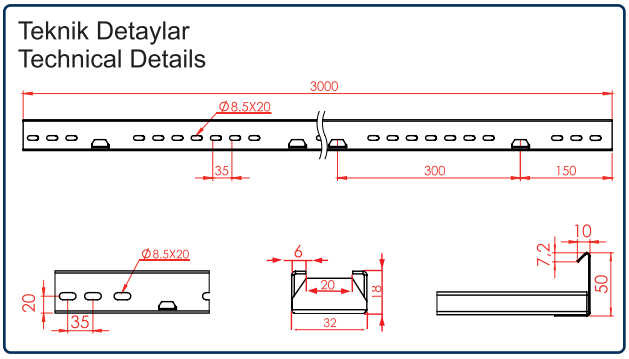

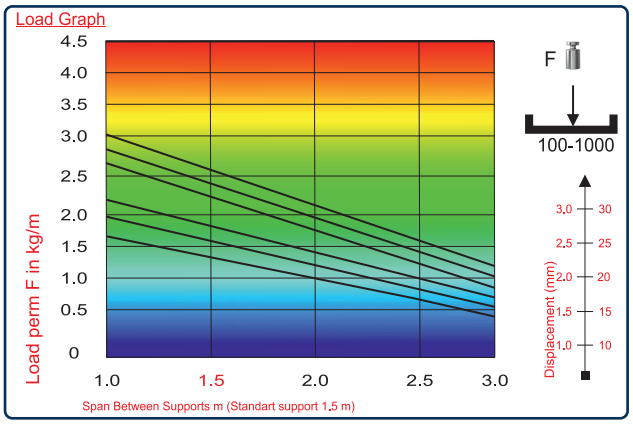

h:40 EK ELEMANI

SİPARİŞ KODU	W / mm.	T / mm.	L / mm.	AĞIRLIK kg/mt
ORY-EK40	40	1,20	140	0,060
ORY-EK40U	40	1,20	210	0,090

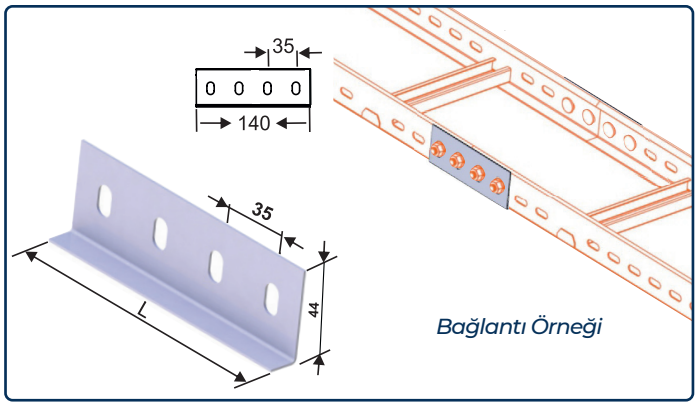

info@oraymetal.com - www.oraymetal.com

** Ürünler istenildiği takdirde farklı ölçülerde üretilebilir. Sıcak daldırma siparişleriniz için sipariş kodundaki "ORY" yerine "HDG" yazmanızı rica ederiz.*

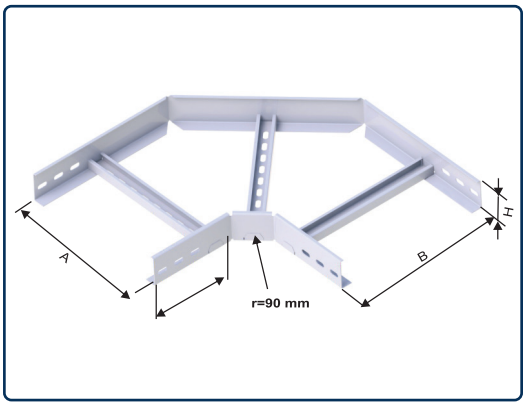

BAĞLANTI ÖRNEĞİ

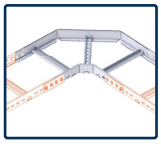

TEKNİK DETAYLAR

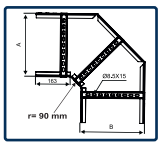

h:40 90 DERECE MERDİVEN DÖNÜŞ ELEMANI

SİPARİŞ KODU	W / mm.	H / mm.	AĞIRLIK kg/mt
ORY-100MKD40	100	40	1,355
ORY-150MKD40	150	40	1,200
ORY-200MKD40	200	40	1,700
ORY-250MKD40	250	40	1,900
ORY-300MKD40	300	40	2,085
ORY-400MKD40	400	40	2,370
ORY-500MKD40	500	40	2,650
ORY-600MKD40	600	40	2,950

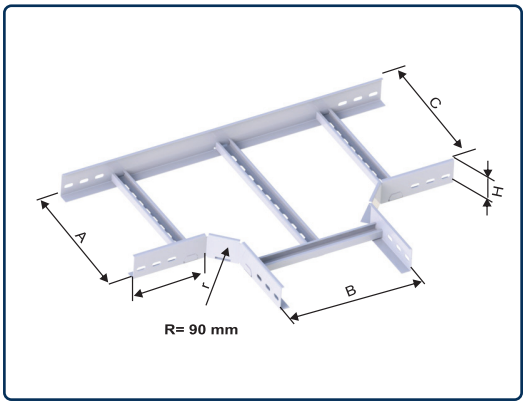

BAĞLANTI ÖRNEĞİ

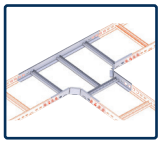

TEKNİK DETAYLAR

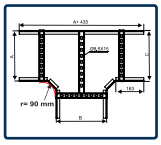

h:40 T MERDİVEN DÖNÜŞ ELEMANI

SİPARİŞ KODU	W / mm.	H / mm.	AĞIRLIK kg/mt
ORY-100MTD40	100	40	1,491
ORY-150MTD40	150	40	1,320
ORY-200MTD40	200	40	1,870
ORY-250MTD40	250	40	2,090
ORY-300MTD40	300	40	2,294
ORY-400MTD40	400	40	2,607
ORY-500MTD40	500	40	2,915
ORY-600MTD40	600	40	3,245

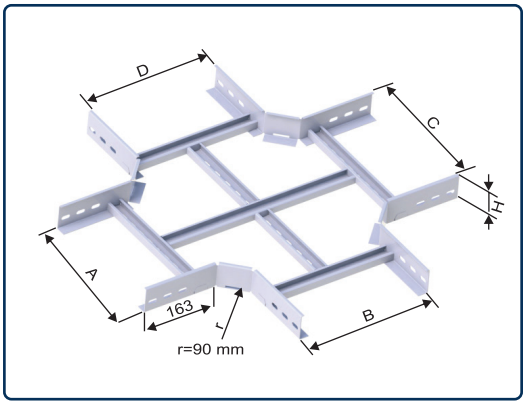

BAĞLANTI ÖRNEĞİ

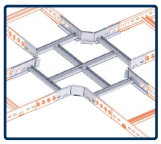

TEKNİK DETAYLAR

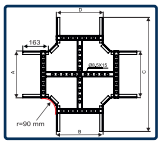

h:40 DÖRTLÜ MERDİVEN DÖNÜŞ ELEMANI

SİPARİŞ KODU	W / mm.	H / mm.	AĞIRLIK kg/mt
ORY-100MDD40	100	40	1,640
ORY-150MDD40	150	40	1,452
ORY-200MDD40	200	40	2,057
ORY-250MDD40	250	40	2,299
ORY-300MDD40	300	40	2,523
ORY-400MDD40	400	40	2,868
ORY-500MDD40	500	40	3,207
ORY-600MDD40	600	40	3,570

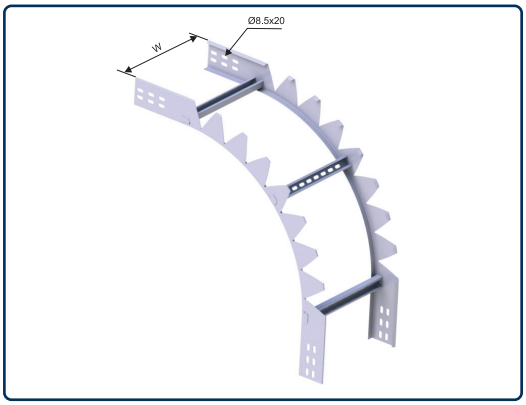

BAĞLANTI ÖRNEĞİ

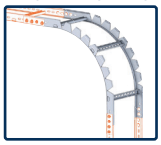

TEKNİK DETAYLAR

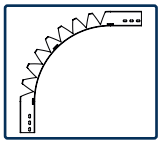

h:40 MERDİVEN İÇ VE DIŞ BÜKEY ELEMANI

SİPARİŞ KODU	W / mm.	H / mm.	AĞIRLIK kg/mt
ORY-100MİD40	100	40	1,885
ORY-150MİD40	150	40	1,670
ORY-200MİD40	200	40	2,366
ORY-250MİD40	250	40	2,644
ORY-300MİD40	300	40	2,901
ORY-400MİD40	400	40	3,298
ORY-500MİD40	500	40	3,687
ORY-600MİD40	600	40	4,105

** Ürünler istenildiği takdirde farklı ölçülerde üretilebilir. Sıcak daldırma siparişleriniz için sipariş kodundaki "ORY" yerine "HDG" yazmanızı rica ederiz.*

h:60 KABLO MERDİVENİ VE AKSESUARLARI

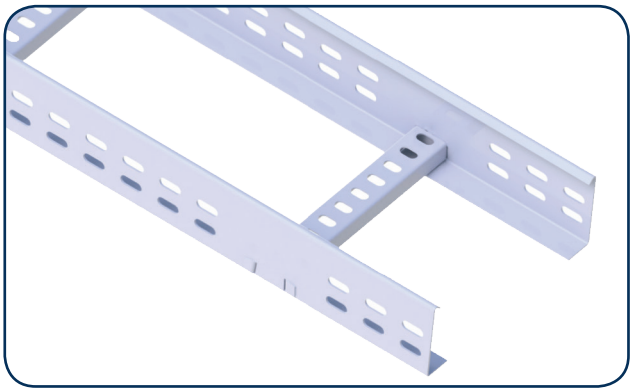

h:60 KABLO MERDİVENLERİ

SİPARİŞ KODU	W / mm.	H / mm.	L / mm.	AĞIRLIK kg/mt
ORY-MK100-60	100	60	2500	1,458
ORY-MK150-60	150	60	2500	1,548
ORY-MK200-60	200	60	2500	1,614
ORY-MK250-60	250	60	2500	1,560
ORY-MK300-60	300	60	2500	1,776
ORY-MK400-60	400	60	2500	2,370
ORY-MK500-60	500	60	2500	2,940
ORY-MK600-60	600	60	2500	3,168

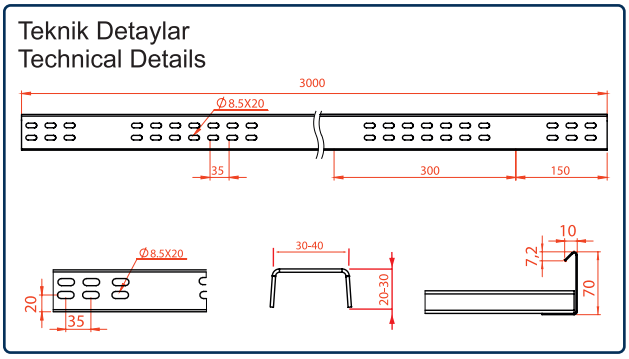

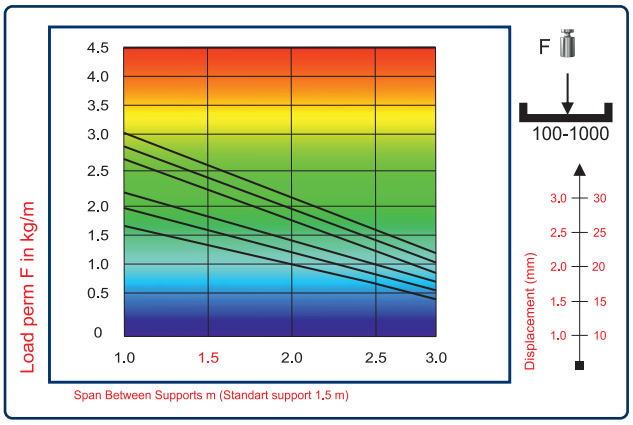

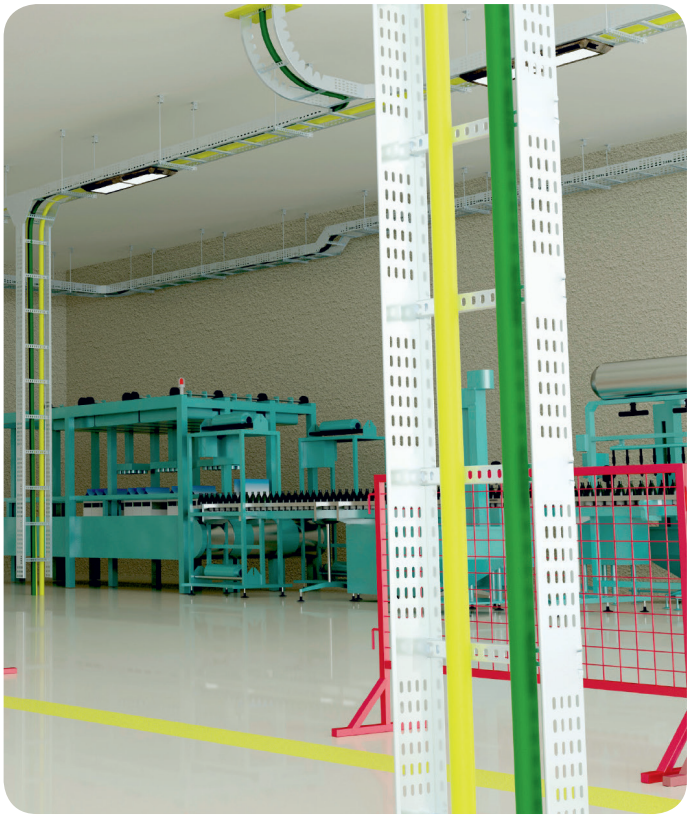

h:60 EK ELEMANI

SİPARİŞ KODU	W / mm.	T / mm.	L / mm.	AĞIRLIK kg/mt
ORY-EK60	60	1,20	140	0,100
ORY-EK60U	60	1,20	210	0,140

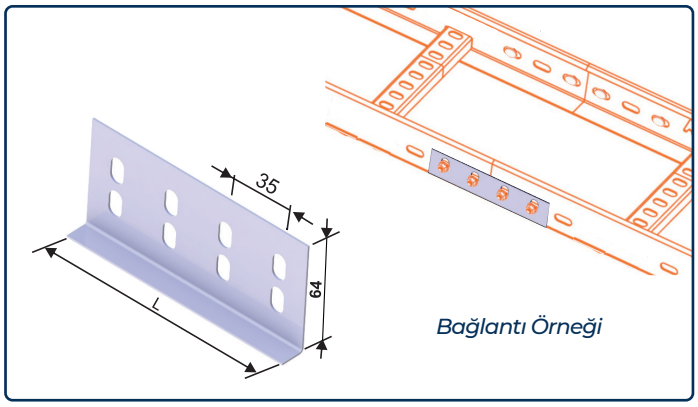

info@oraymetal.com - www.oraymetal.com

** Ürünler istenildiği takdirde farklı ölçülerde üretilebilir. Sıcak daldırma siparişleriniz için sipariş kodundaki "ORY" yerine "HDG" yazmanızı rica ederiz.*

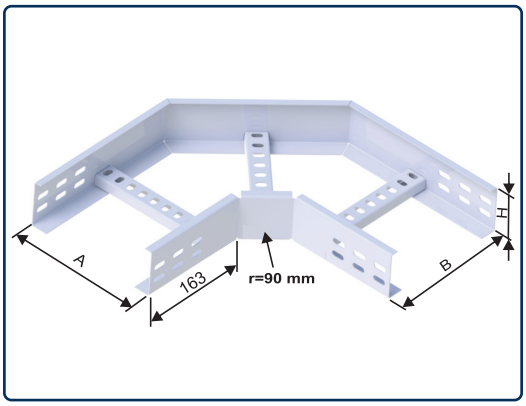

BAĞLANTI ÖRNEĞİ

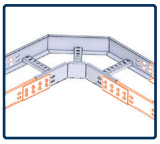

TEKNİK DETAYLAR

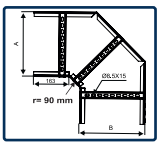

h:60 90 DERECE MERDİVEN DÖNÜŞ ELEMANI

SİPARİŞ KODU	W / mm.	H / mm.	AĞIRLIK kg/mt
ORY-100MKD60	100	60	1,355
ORY-150MKD60	150	60	1,200
ORY-200MKD60	200	60	1,700
ORY-250MKD60	250	60	1,900
ORY-300MKD60	300	60	2,085
ORY-400MKD60	400	60	2,370
ORY-500MKD60	500	60	2,650
ORY-600MKD60	600	60	2,950

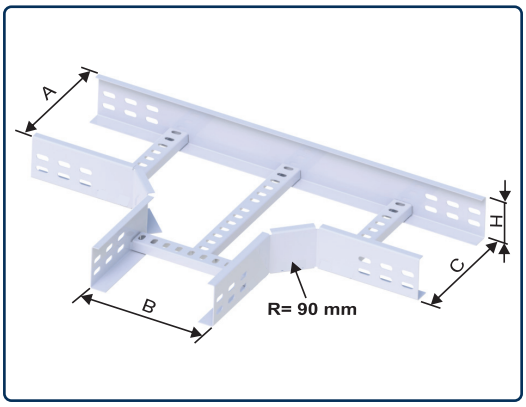

BAĞLANTI ÖRNEĞİ

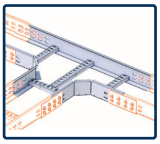

TEKNİK DETAYLAR

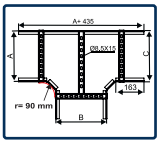

h:60 T MERDİVEN DÖNÜŞ ELEMANI

SİPARİŞ KODU	W / mm.	H / mm.	AĞIRLIK kg/mt
ORY-100MTD60	100	60	1,491
ORY-150MTD60	150	60	1,320
ORY-200MTD60	200	60	1,870
ORY-250MTD60	250	60	2,090
ORY-300MTD60	300	60	2,294
ORY-400MTD60	400	60	2,607
ORY-500MTD60	500	60	2,915
ORY-600MTD60	600	60	3,245

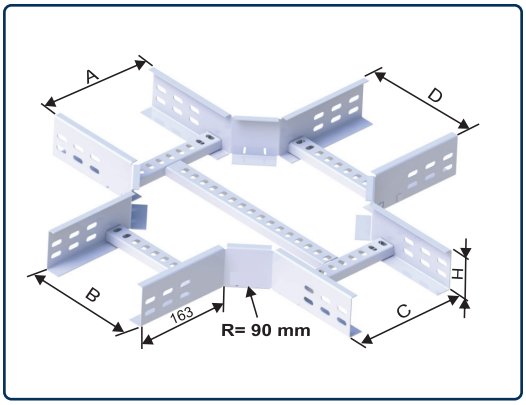

BAĞLANTI ÖRNEĞİ

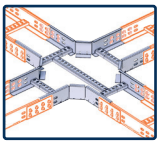

TEKNİK DETAYLAR

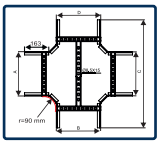

h:60 DÖRTLÜ MERDİVEN DÖNÜŞ ELEMANI

SİPARİŞ KODU	W / mm.	H / mm.	AĞIRLIK kg/mt
ORY-100MDD60	100	60	1,640
ORY-150MDD60	150	60	1,452
ORY-200MDD60	200	60	2,057
ORY-250MDD60	250	60	2,299
ORY-300MDD60	300	60	2,523
ORY-400MDD60	400	60	2,868
ORY-500MDD60	500	60	3,207
ORY-600MDD60	600	60	3,570

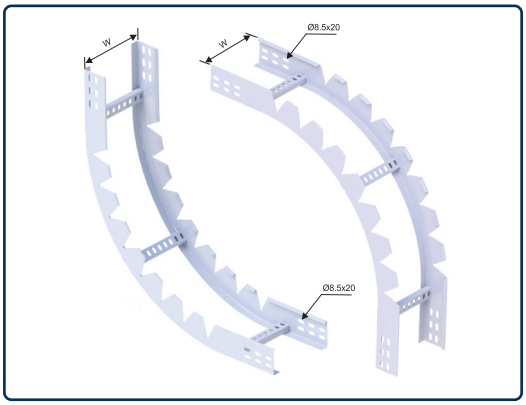

BAĞLANTI ÖRNEĞİ

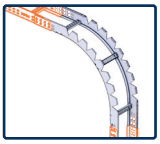

TEKNİK DETAYLAR

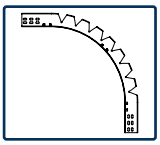

h:60 MERDİVEN İÇ VE DIŞ BÜKEY ELEMANI

SİPARİŞ KODU	W / mm.	H / mm.	AĞIRLIK kg/mt
ORY-100MİD60	100	60	1,885
ORY-150MİD60	150	60	1,670
ORY-200MİD60	200	60	2,366
ORY-250MİD60	250	60	2,644
ORY-300MİD60	300	60	2,901
ORY-400MİD60	400	60	3,298
ORY-500MİD60	500	60	3,687
ORY-600MİD60	600	60	4,105

** Ürünler istenildiği takdirde farklı ölçülerde üretilebilir. Sıcak daldırma siparişleriniz için sipariş kodundaki "ORY" yerine "HDG" yazmanızı rica ederiz.*

TEL ÖRGÜ KABLO KANALLARI

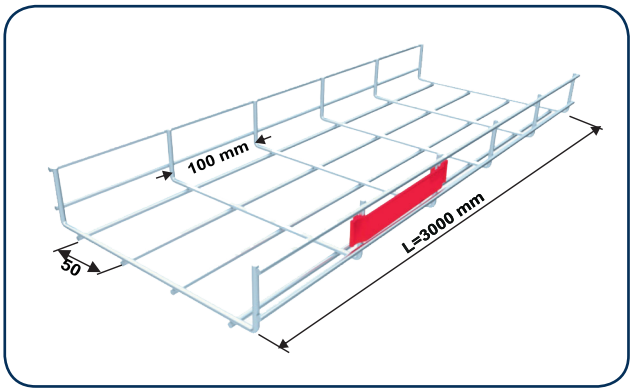

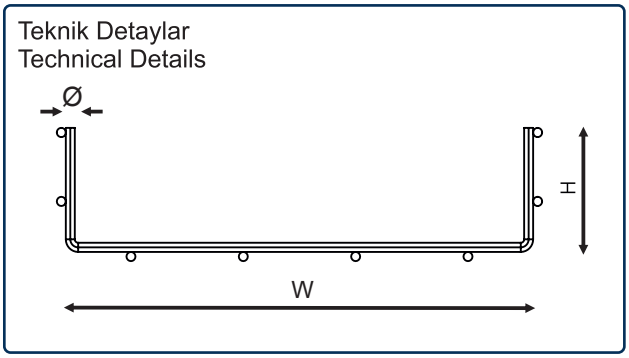

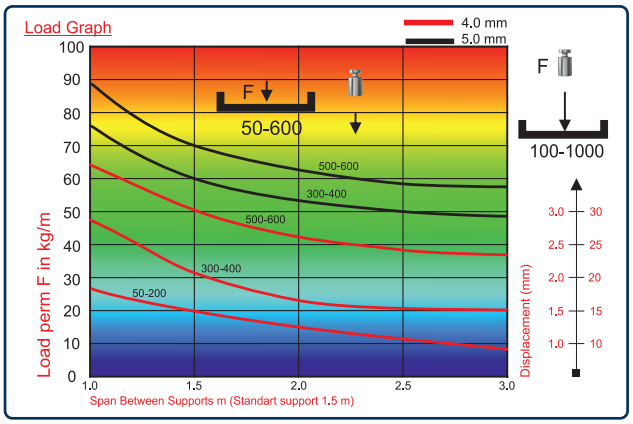

h:50 TEL ÖRGÜ KABLO KANALLARI

SİPARİŞ KODU	W / mm.	H / mm.	T / mm.	AĞIRLIK kg/mt
ORY-050TK50.4	50	50	4	0,855
ORY-050TK50.5	50	50	5	1,280
ORY-100TK50.4	100	50	4	1,170
ORY-100TK50.5	100	50	5	1,830
ORY-150TK50.4	150	50	4	1,420
ORY-150TK50.5	150	50	5	2,220
ORY-200TK50.4	200	50	4	1,680
ORY-200TK50.5	200	50	5	2,610
ORY-300TK50.4	300	50	4	2,180
ORY-300TK50.5	300	50	5	3,400
ORY-400TK50.4	400	50	4	2,680
ORY-400TK50.5	400	50	5	4,190
ORY-500TK50.4	500	50	4	3,180
ORY-500TK50.5	500	50	5	4,970
ORY-600TK50.4	600	50	4	3,690
ORY-600TK50.5	600	50	5	5,670

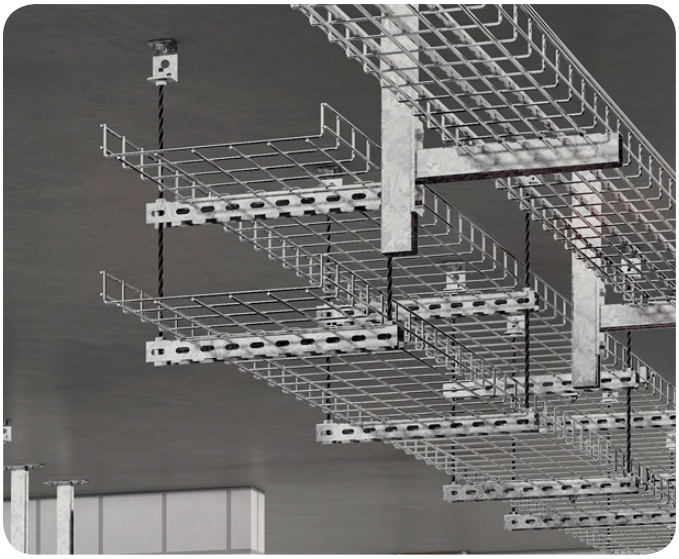

TEL KANAL EK ELEMANLARI

SİPARİŞ KODU	AÇIKLAMA	AĞIRLIK kg/mt
ORY-TKE	TEL KANAL EK ELEMANI (CIVATA + SOMUNLU)	0,030
ORY-TKHE	HIZLI BİRLEŞTİRME ELEMANI	0,075

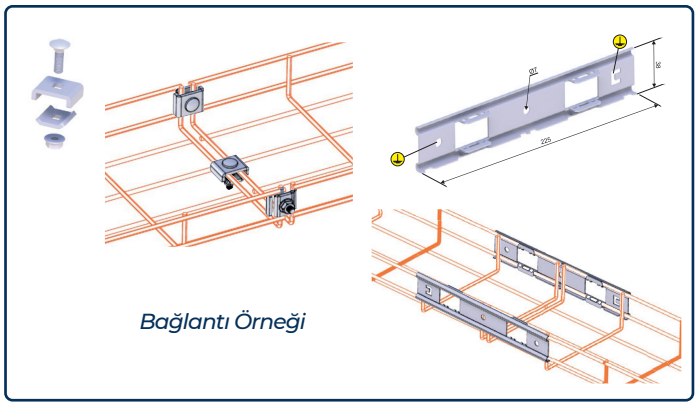

info@oraymetal.com - www.oraymetal.com

** Ürünler istenildiği takdirde farklı ölçülerde üretilebilir. Sıcak daldırma siparişleriniz için sipariş kodundaki "ORY" yerine "HDG" yazmanızı rica ederiz.*

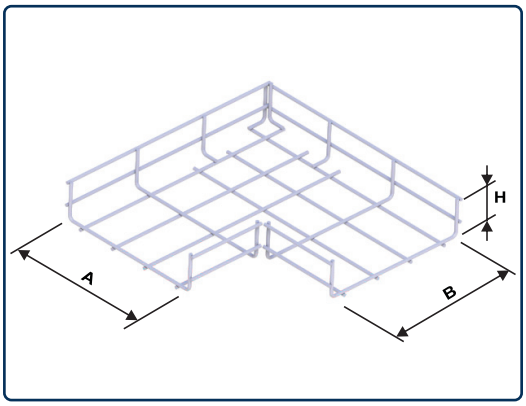

BAĞLANTI ÖRNEĞİ

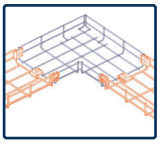

TEKNİK DETAYLAR

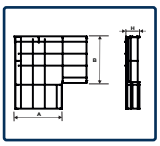

TEL KANAL 90 DERECE DÖNÜŞ ELEMANI

SİPARİŞ KODU	W / mm.	T / mm.	AĞIRLIK kg/mt
ORY-050TK50KD	50	50	0,161
ORY-100TK50KD	100	50	0,307
ORY-150TK50KD	150	50	0,452
ORY-150TK50KD	200	50	0,583
ORY-300TK50KD	300	50	0,937
ORY-400TK50KD	400	50	1,371
ORY-500TK50KD	500	50	1,883
ORY-600TK50KD	600	50	2,476

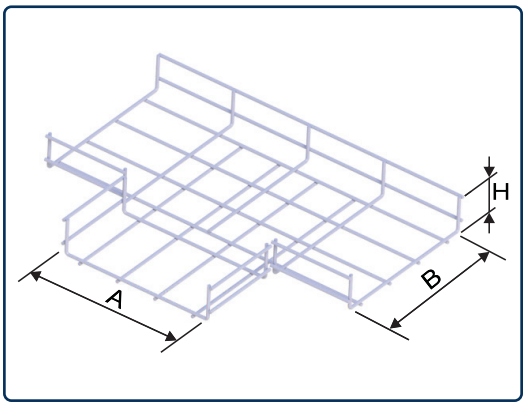

BAĞLANTI ÖRNEĞİ

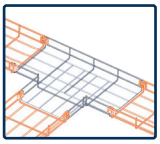

TEKNİK DETAYLAR

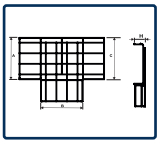

TEL KANAL T DÖNÜŞ ELEMANI

SİPARİŞ KODU	W / mm.	T / mm.	AĞIRLIK kg/mt
ORY-050TK50TD	50	50	0,177
ORY-100TK50TD	100	50	0,338
ORY-150TK50TD	150	50	0,497
ORY-150TK50TD	200	50	0,641
ORY-300TK50TD	300	50	1,031
ORY-400TK50TD	400	50	1,508
ORY-500TK50TD	500	50	2,071
ORY-600TK50TD	600	50	2,724

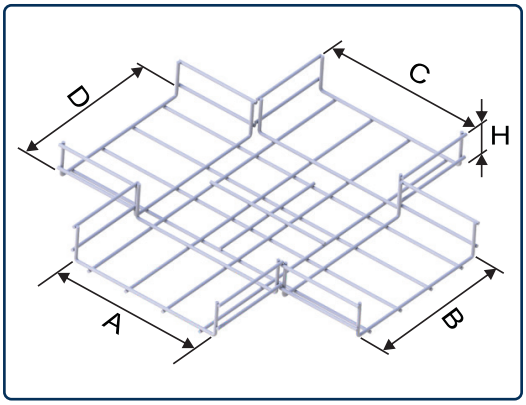

BAĞLANTI ÖRNEĞİ

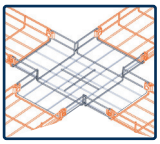

TEKNİK DETAYLAR

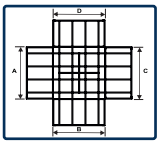

TEL KANAL DÖRTLÜ DÖNÜŞ ELEMANI

SİPARİŞ KODU	W / mm.	T / mm.	AĞIRLIK kg/mt
ORY-050TK50DD	50	50	0,177
ORY-100TK50DD	100	50	0,338
ORY-150TK50DD	150	50	0,497
ORY-150TK50DD	200	50	0,641
ORY-300TK50DD	300	50	1,031
ORY-400TK50DD	400	50	1,508
ORY-500TK50DD	500	50	2,071
ORY-600TK50DD	600	50	2,724

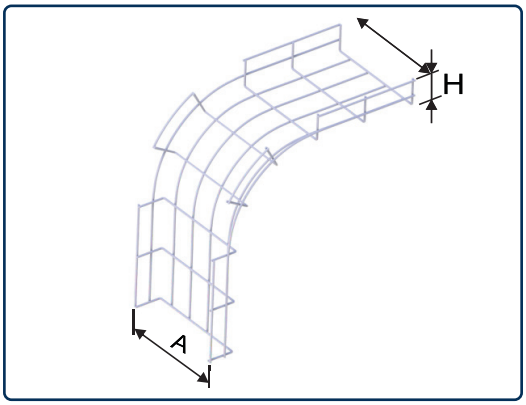

BAĞLANTI ÖRNEĞİ

TEKNİK DETAYLAR

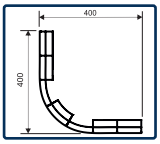

TEL KANAL İÇ VE DIŞ BÜKEY ELEMANI

SİPARİŞ KODU	W / mm.	T / mm.	AĞIRLIK kg/mt
ORY-050TK50İD	50	50	0,177
ORY-100TK50İD	100	50	0,338
ORY-150TK50İD	150	50	0,497
ORY-150TK50İD	200	50	0,641
ORY-300TK50İD	300	50	1,031
ORY-400TK50İD	400	50	1,508
ORY-500TK50İD	500	50	2,071
ORY-600TK50İD	600	50	2,724

** Ürünler istenildiği takdirde farklı ölçülerde üretilebilir. Sıcak daldırma siparişleriniz için sipariş kodundaki "ORY" yerine "HDG" yazmanızı rica ederiz.*

DÖŞEME ALTI KABLO KANALLARI

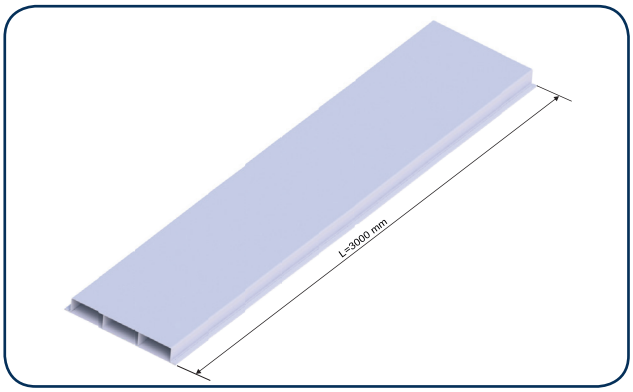

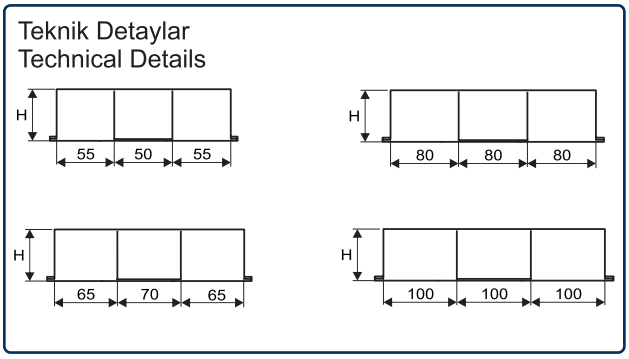

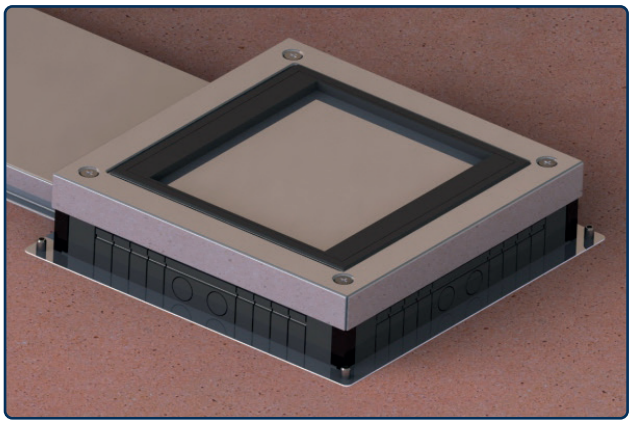

DÖŞEME ALTI KABLO KANALLARI

SİPARİŞ KODU	W / mm.	H / mm.	T / mm.	AĞIRLIK kg/mt
ORY-DKN080-30	80	30	1,20	3,100
ORY-DKN120-30	120	30	1,20	3,950
ORY-DKN160-30	160	30	1,20	4,370
ORY-DKN200-30	200	30	1,20	5,170
ORY-DKN240-30	240	30	1,20	5,900
ORY-DKN300-30	300	30	1,20	7,040
ORY-DKN080-40	80	40	1,20	3,565
ORY-DKN120-40	120	40	1,20	4,543
ORY-DKN160-40	160	40	1,20	5,026
ORY-DKN200-40	200	40	1,20	5,946
ORY-DKN240-40	240	40	1,20	6,785
ORY-DKN300-40	300	40	1,20	8,096

DÖŞEME ALTI EK ELEMANLARI

SİPARİŞ KODU	W / mm.	H / mm.	T / mm.	AĞIRLIK kg/mt
ORY-DKE080-30	80	30	1,20	0,190
ORY-DKE120-30	120	30	1,20	0,200
ORY-DKE160-30	160	30	1,20	0,230
ORY-DKE200-30	200	30	1,20	0,245
ORY-DKE240-30	240	30	1,20	0,265
ORY-DKE300-30	300	30	1,20	0,300
ORY-DKE080-40	80	40	1,20	0,209
ORY-DKE120-40	120	40	1,20	0,220
ORY-DKE160-40	160	40	1,20	0,253
ORY-DKE200-40	200	40	1,20	0,270
ORY-DKE240-40	240	40	1,20	0,292
ORY-DKE300-40	300	40	1,20	0,330

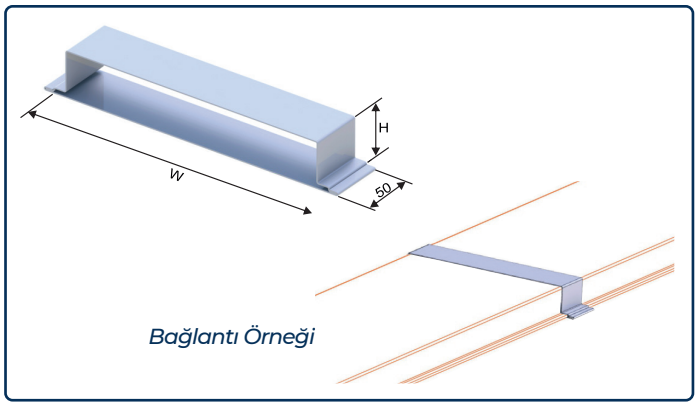

info@oraymetal.com - www.oraymetal.com

** Ürünler istenildiği takdirde farklı ölçülerde üretilebilir. Sıcak daldırma siparişleriniz için sipariş kodundaki "ORY" yerine "HDG" yazmanızı rica ederiz.*

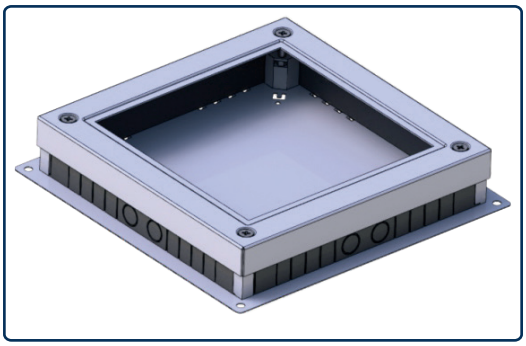

BAĞLANTI ÖRNEĞİ

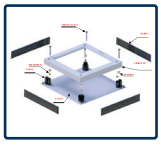

TEKNİK DETAYLAR

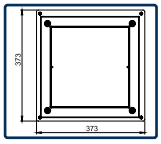

DÖŞEME ALTI BUAT KASASI

SİPARİŞ KODU	AÇIKLAMA	AĞIRLIK kg/mt
ORY-D1	DÖŞEME ALTI BUAT KASA	2,530

BAĞLANTI ÖRNEĞİ

TEKNİK DETAYLAR

DÖŞEME ALTI PRİZ KUTUSU

SİPARİŞ KODU	AÇIKLAMA	AĞIRLIK kg/mt
ORY-D2	BUAT İÇİ PRİZ KASASI 8'Lİ	0,756

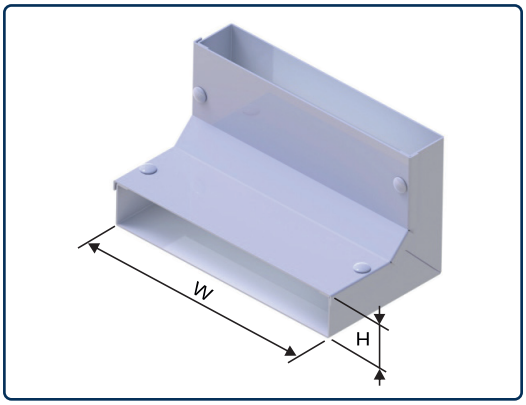

BAĞLANTI ÖRNEĞİ

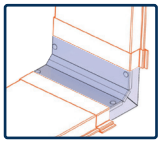

TEKNİK DETAYLAR

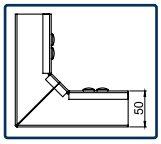

DÖŞEME ALTI 90 DERECE DİKEY DÖNÜŞ ELEMANI

SİPARİŞ KODU	W / mm.	H / mm.	T / mm.	AĞIRLIK kg/mt
ORY-DKD080-30	80	30	1,20	0,406
ORY-DKD120-30	120	30	1,20	0,469
ORY-DKD160-30	160	30	1,20	0,539
ORY-DKD200-30	200	30	1,20	0,609
ORY-DKD240-30	240	30	1,20	0,720
ORY-DKD300-30	300	30	1,20	0,861
ORY-DKD080-40	80	40	1,20	0,447
ORY-DKD120-40	120	40	1,20	0,516
ORY-DKD160-40	160	40	1,20	0,593
ORY-DKD200-40	200	40	1,20	0,670
ORY-DKD240-40	240	40	1,20	0,792
ORY-DKD300-40	300	40	1,20	0,947

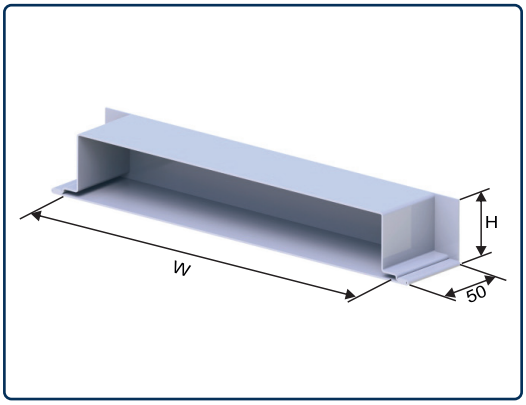

BAĞLANTI ÖRNEĞİ

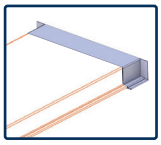

TEKNİK DETAYLAR

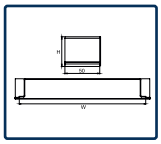

DÖŞEME ALTI SONLANDIRMA ELEMANI

SİPARİŞ KODU	W / mm.	H / mm.	T / mm.	AĞIRLIK kg/mt
ORY-DKS080-30	80	30	1,20	0,290
ORY-DKS120-30	120	30	1,20	0,335
ORY-DKS160-30	160	30	1,20	0,385
ORY-DKS200-30	200	30	1,20	0,435
ORY-DKS240-30	240	30	1,20	0,514
ORY-DKS300-30	300	30	1,20	0,615
ORY-DKS080-40	80	40	1,20	0,319
ORY-DKS120-40	120	40	1,20	0,369
ORY-DKS160-40	160	40	1,20	0,424
ORY-DKS200-40	200	40	1,20	0,479
ORY-DKS240-40	240	40	1,20	0,565
ORY-DKS300-40	300	40	1,20	0,677

** Ürünler istenildiği takdirde farklı ölçülerde üretilebilir. Sıcak daldırma siparişleriniz için sipariş kodundaki "ORY" yerine "HDG" yazmanızı rica ederiz.*

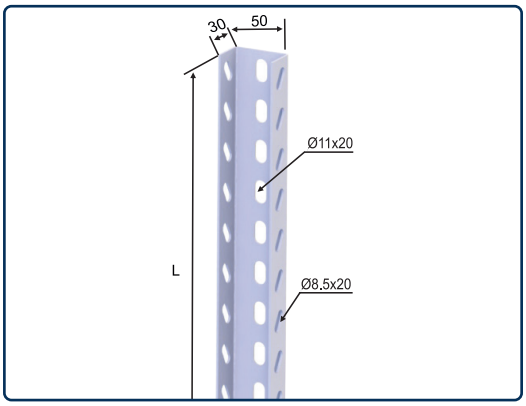

BAĞLANTI ÖRNEĞİ

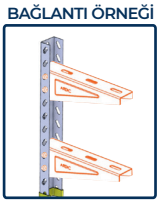

TEKNİK DETAYLAR

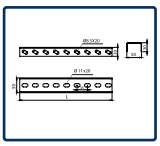

U PROFİLLER

SİPARİŞ KODU	T / mm.	L / mm.	AĞIRLIK kg/mt
ORY-UP1000-15	1,50	2500	1,190
ORY-UP1000-20	2,00	2500	1,590

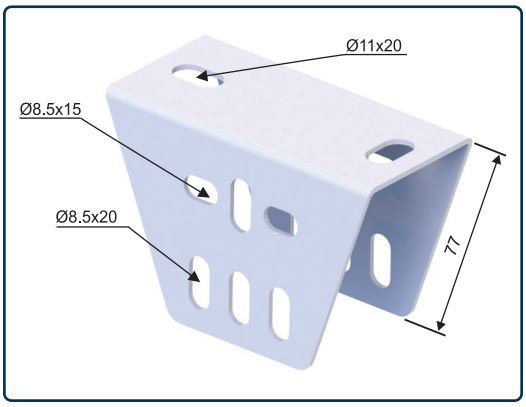

BAĞLANTI ÖRNEĞİ

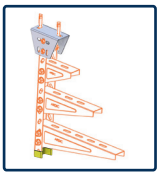

TEKNİK DETAYLAR

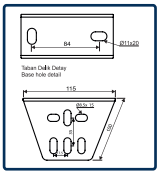

U PROFİL KAYNAKSIZ TAVAN TESPİT ELEMANI

SİPARİŞ KODU	L / mm.	T / mm.	AĞIRLIK kg/mt
ORY-UTT1	100	2,00	0,270

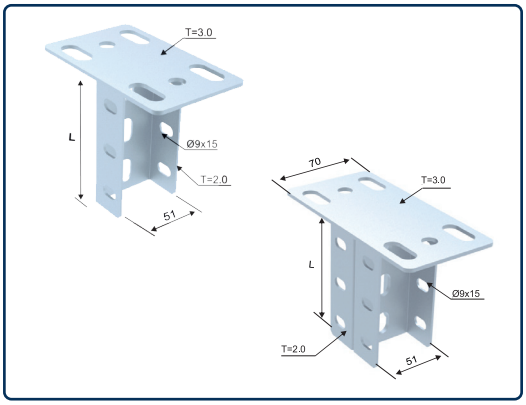

BAĞLANTI ÖRNEĞİ

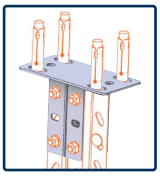

TEKNİK DETAYLAR

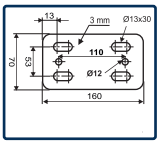

U PROFİL KAYNAKLI TAVAN TESPİT ELEMANI

SİPARİŞ KODU	L / mm.	T / mm.	AĞIRLIK kg/mt
ORY-UTT2	120	2,00	0,435
ORY-UTT3	120	2,00	0,625
ORY-UTT4	500	2,00	1,830
ORY-UTT5	500	2,00	4,150

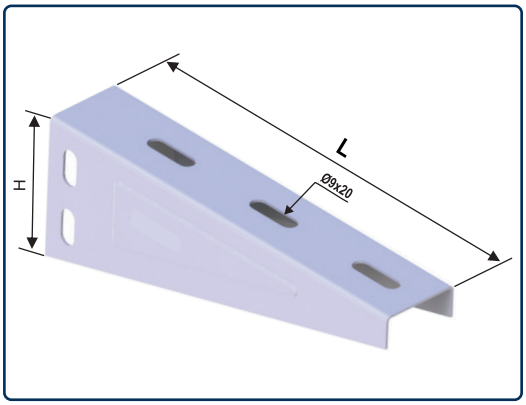

BAĞLANTI ÖRNEĞİ

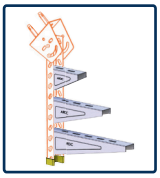

TEKNİK DETAYLAR

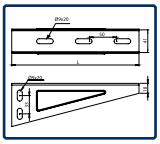

U KONSOLLAR

SİPARİŞ KODU	L / mm.	T / mm.	AĞIRLIK kg/mt
ORY-UK100	130	1,50	0,200
ORY-UK150	180	1,50	0,280
ORY-UK200	230	1,50	0,355
ORY-UK250	280	1,50	0,423
ORY-UK300	330	1,50	0,500
ORY-UK400	430	2,00	1,035
ORY-UK500	530	2,00	1,140
ORY-UK600	630	2,00	1,355

** Ürünler istenildiği takdirde farklı ölçülerde üretilebilir. Sıcak daldırma siparişleriniz için sipariş kodundaki "ORY" yerine "HDG" yazmanızı rica ederiz.*

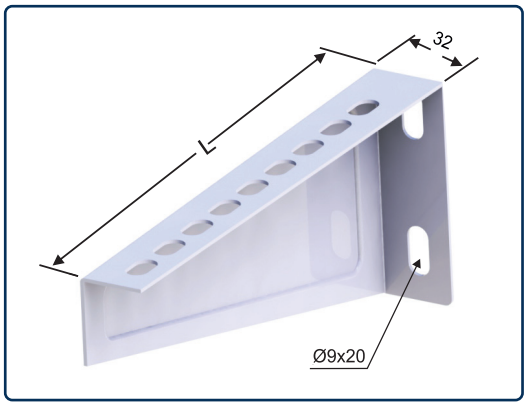

BAĞLANTI ÖRNEĞİ

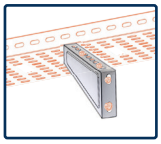

TEKNİK DETAYLAR

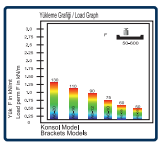

KAYNAKSIZ DUVAR KONSOLLARI

SİPARİŞ KODU	L / mm.	T / mm.	AĞIRLIK kg/mt
ORY-KDK100	100	1,50	0,180
ORY-KDK150	150	1,50	0,210
ORY-KDK200	200	1,50	0,240
ORY-KDK250	250	1,50	0,345
ORY-KDK300	300	2,00	0,562
ORY-KDK400	400	2,00	0,756
ORY-KDK500	500	2,00	0,920
ORY-KDK600	600	2,00	1,150

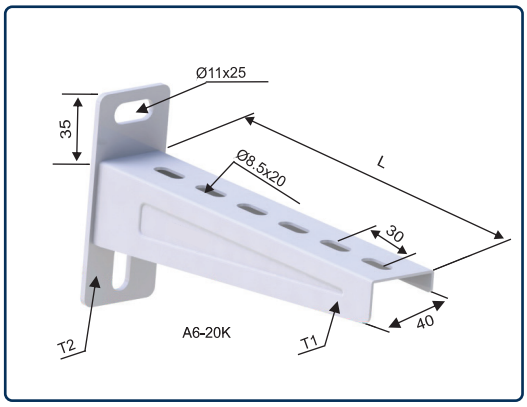

BAĞLANTI ÖRNEĞİ

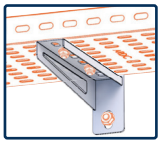

TEKNİK DETAYLAR

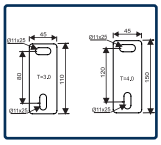

KAYNAKLI DUVAR KONSOLLARI

SİPARİŞ KODU	L / mm.	T / mm.	AĞIRLIK kg/mt
ORY-DK100	100	1,50	0,207
ORY-DK150	150	1,50	0,242
ORY-DK200	200	1,50	0,276
ORY-DK250	250	1,50	0,397
ORY-DK300	300	2,00	0,646
ORY-DK400	400	2,00	0,869
ORY-DK500	500	2,00	1,058
ORY-DK600	600	2,00	1,323

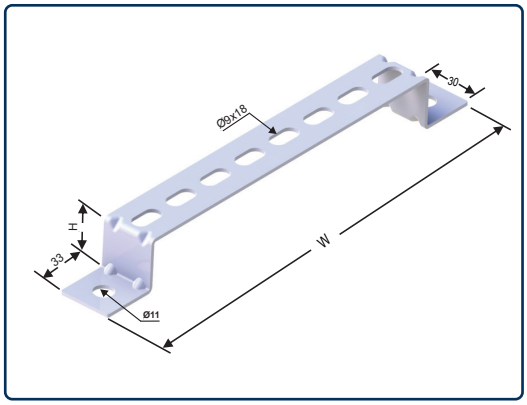

BAĞLANTI ÖRNEĞİ

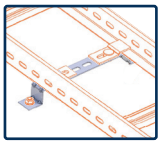

TEKNİK DETAYLAR

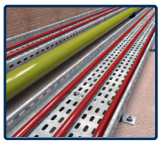

YER VE DUVAR KONSOLLARI

SİPARİŞ KODU	L / mm.	T / mm.	AĞIRLIK kg/mt
ORY-YT100	100	3,00	0,165
ORY-YT150	150	3,00	0,210
ORY-YT200	200	3,00	0,230
ORY-YT250	250	3,00	0,270
ORY-YT300	300	3,00	0,300
ORY-YT400	400	3,00	0,355
ORY-YT500	500	3,00	0,420
ORY-YT600	600	3,00	0,485

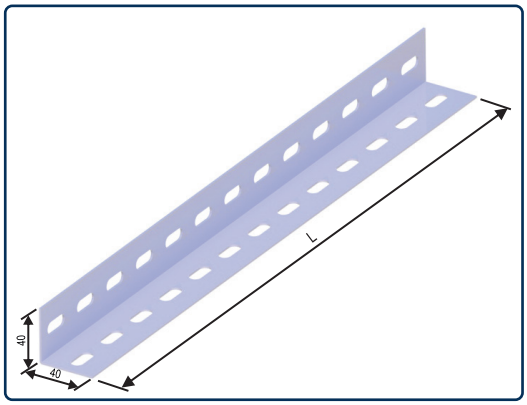

BAĞLANTI ÖRNEĞİ

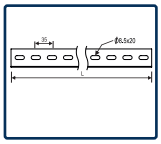

TEKNİK DETAYLAR

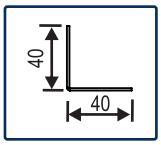

L PROFİL

SİPARİŞ KODU	L / mm.	T / mm.	AĞIRLIK kg/mt
ORY-LP1000	2500	1,50	0,890

** Ürünler istenildiği takdirde farklı ölçülerde üretilebilir. Sıcak daldırma siparişleriniz için sipariş kodundaki "ORY" yerine "HDG" yazmanızı rica ederiz.*

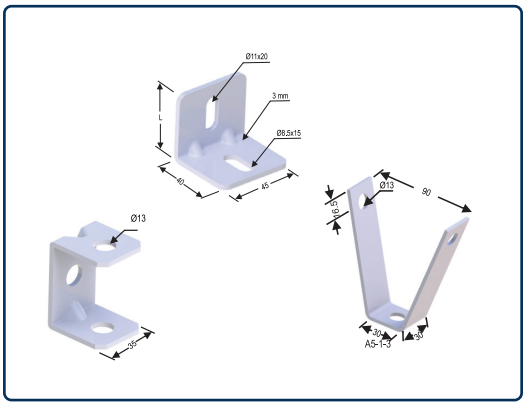

BAĞLANTI ÖRNEĞİ

TEKNİK DETAYLAR

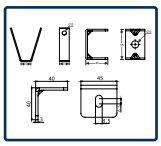

TİJLİ TAVAN TESPİTLER

SİPARİŞ KODU	T / mm.	AĞIRLIK kg/mt
ORY-TTTE	3,00	0,105
ORY-VTTE	3,00	0,180
ORY-OTTE	3,00	0,08

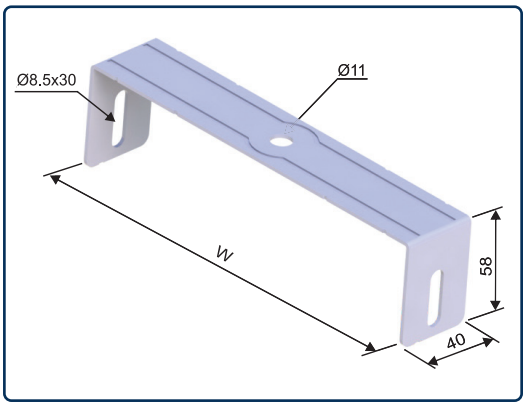

BAĞLANTI ÖRNEĞİ

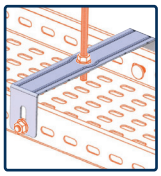

TEKNİK DETAYLAR

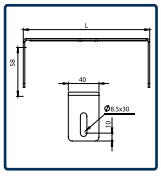

TİJLİ KANAL TAŞIYICILAR

SİPARİŞ KODU	L / mm.	T / mm.	AĞIRLIK kg/mt
ORY-TT050	50	1,20	0,077
ORY-TT080	80	1,20	0,870
ORY-TT100	100	1,20	0,100
ORY-TT150	150	1,20	0,120
ORY-TT200	200	1,20	0,140

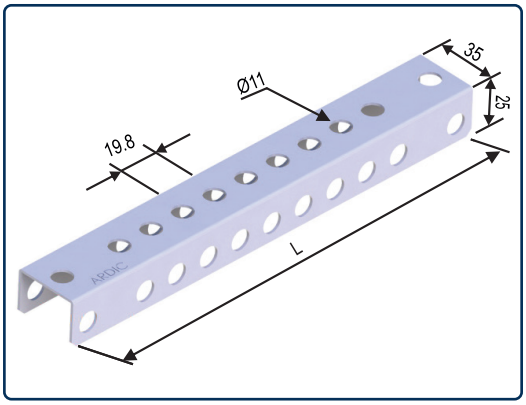

BAĞLANTI ÖRNEĞİ

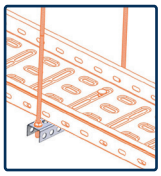

TEKNİK DETAYLAR

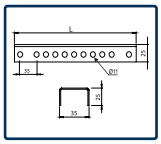

ÇİFT TİJLİ KANAL TAŞIYICILAR

SİPARİŞ KODU	L / mm.	T / mm.	AĞIRLIK kg/mt
ORY-CT100	150	1,50	0,130
ORY-CT150	200	1,50	0,170
ORY-CT200	250	1,50	0,210
ORY-CT250	300	1,50	0,280
ORY-CT300	350	1,50	0,395
ORY-CT400	450	2,00	0,495
ORY-CT500	550	2,00	0,710
ORY-CT600	650	2,00	1,100

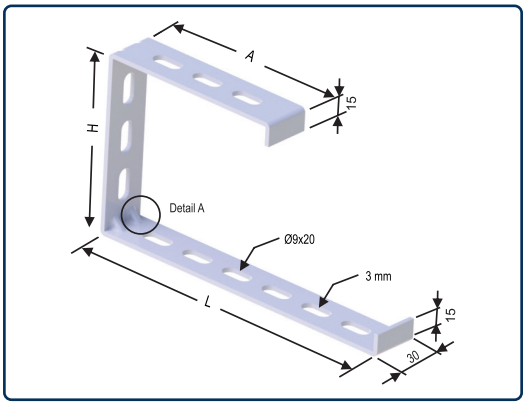

BAĞLANTI ÖRNEĞİ

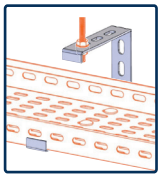

TEKNİK DETAYLAR

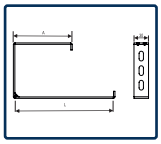

G TİPİ KANAL TAŞIYICILAR

SİPARİŞ KODU	L / mm.	T / mm.	AĞIRLIK kg/mt
ORY-GT050	50	3,00	0,212
ORY-GT100	100	3,00	0,233
ORY-GT150	150	3,00	0,270
ORY-GT200	200	3,00	0,310

** Ürünler istenildiği takdirde farklı ölçülerde üretilebilir. Sıcak daldırma siparişleriniz için sipariş kodundaki "ORY" yerine "HDG" yazmanızı rica ederiz.*

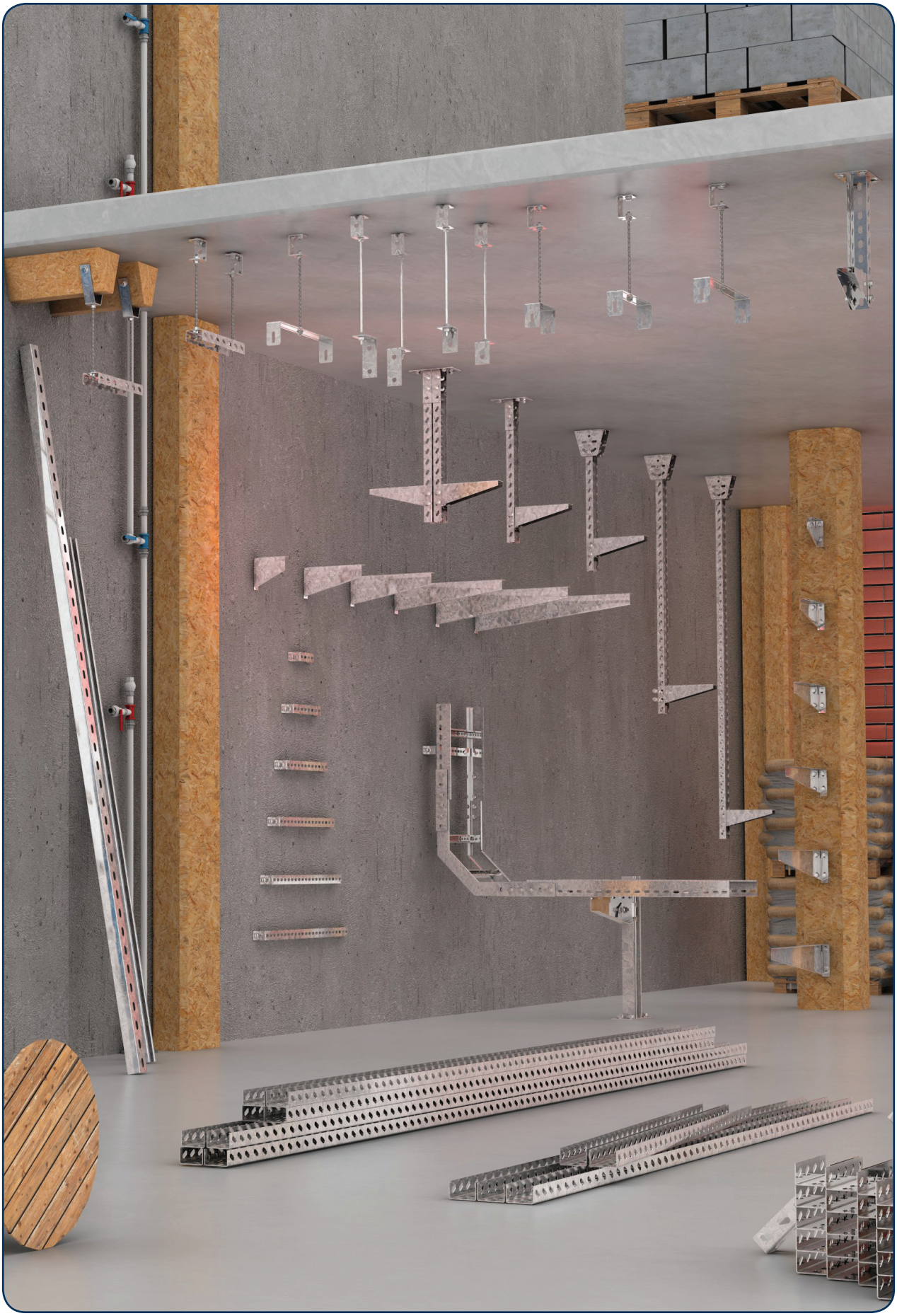

I PROFİL DESTEK SİSTEMLERİ

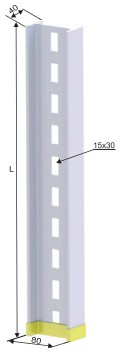

Teknik Detaylar
Technical Details

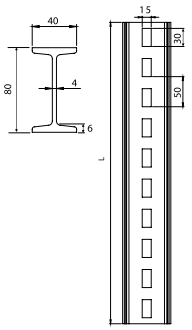

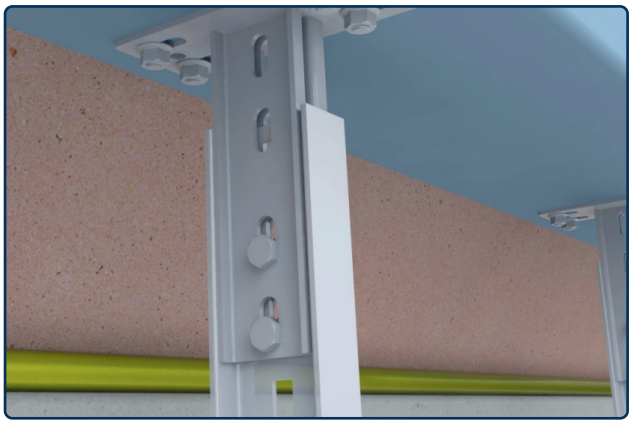

I PROFİLLLER

SİPARİŞ KODU		L / mm.	T / mm.	AĞIRLIK kg/mt
ORY-NPI200		200	4,00	1,290
ORY-NPI300		300	4,00	1,930
ORY-NPI400		400	4,00	2,575
ORY-NPI500		500	4,00	3,220
ORY-NPI600		600	4,00	3,860
ORY-NPI700		700	4,00	4,500
ORY-NPI800		800	4,00	5,150
ORY-NPI900		900	4,00	5,790
ORY-NPI1000		1000	4,00	6,453
ORY-NPI1100		1100	4,00	7,080
ORY-NPI1200		1200	4,00	7,720
ORY-NPI1300		1300	4,00	8,360
ORY-NPI1400		1400	4,00	9,000
ORY-NPI1500		1500	4,00	9,655
ORY-NPI1600		1600	4,00	10,300
ORY-NPI1700		1700	4,00	10,940
ORY-NPI1800		1800	4,00	11,585
ORY-NPI1900		1900	4,00	12,230
ORY-NPI2000		2000	4,00	12,870
ORY-NPI3000		3000	4,00	19,300

I PROFİL EK ELEMANI

SİPARİŞ KODU	T mm.	L mm.	AĞIRLIK kg/mt
ORY-NPIEK	215	4,00	

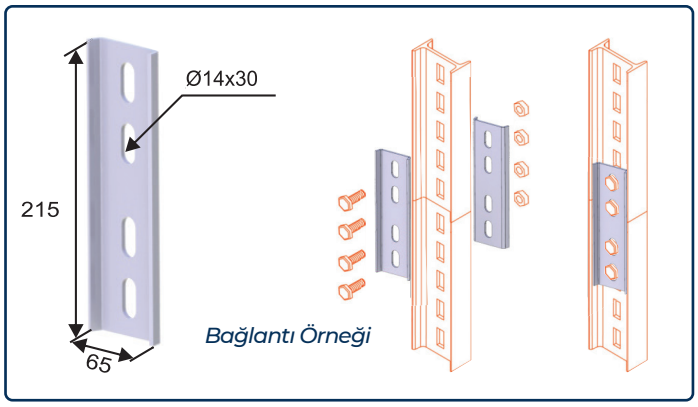

info@oraymetal.com - www.oraymetal.com

** Ürünler istenildiği takdirde farklı ölçülerde üretilebilir. Sıcak daldırma siparişleriniz için sipariş kodundaki "ORY" yerine "HDG" yazmanızı rica ederiz.*

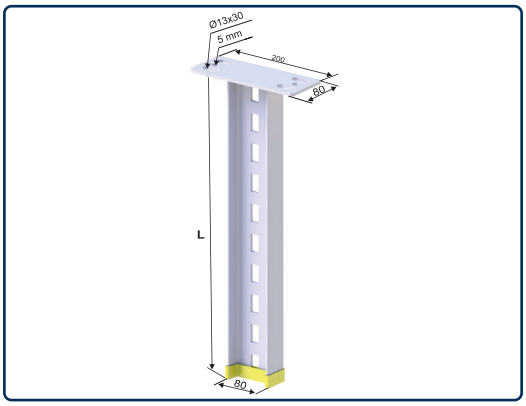

BAĞLANTI ÖRNEĞİ

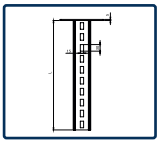

TEKNİK DETAYLAR

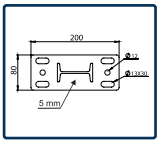

I PROFİL TAVAN TESPİT SABİT

SİPARİŞ KODU	L / mm.	T / mm.	AĞIRLIK kg/mt
ORY-NPIK500	500	4,00	3,542
ORY-NPIK600	600	4,00	4,246
ORY-NPIK700	700	4,00	4,950
ORY-NPIK800	800	4,00	5,665
ORY-NPIK900	900	4,00	6,369
ORY-NPIK1000	1000	4,00	7,098
ORY-NPIK1500	1500	4,00	10,621

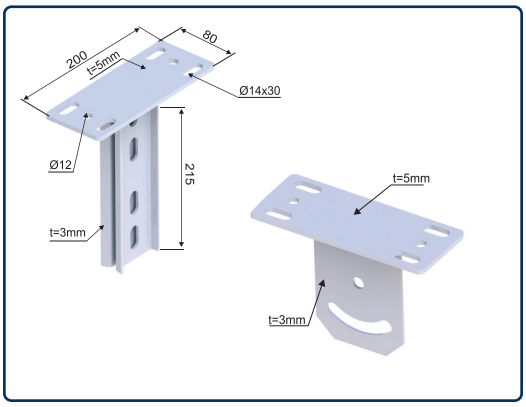

BAĞLANTI ÖRNEĞİ

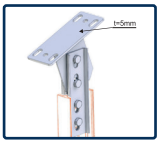

TEKNİK DETAYLAR

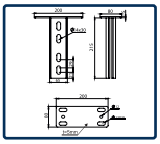

I PROFİL TAVAN TESPİT HAREKETLİ

SİPARİŞ KODU	L / mm.	T / mm.	AĞIRLIK kg/mt
ORY-NPIT	215	4,00	0,945
ORY-NPITS	215	4,00	1,410

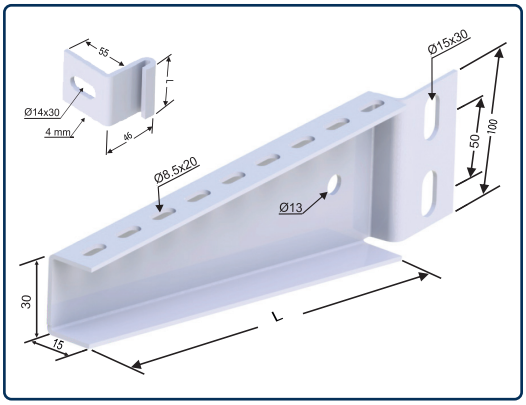

BAĞLANTI ÖRNEĞİ

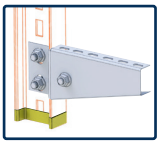

TEKNİK DETAYLAR

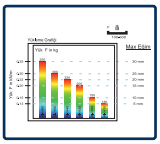

I KONSOLLAR

SİPARİŞ KODU	L / mm.	T / mm.	AĞIRLIK kg/mt
ORY-NPID100	100	1,50	0,145
ORY-NPID200	200	1,50	0,230
ORY-NPID300	300	1,50	0,320
ORY-NPID400	400	2,00	0,850
ORY-NPID500	500	2,00	1,025
ORY-NPID600	600	2,00	1,210

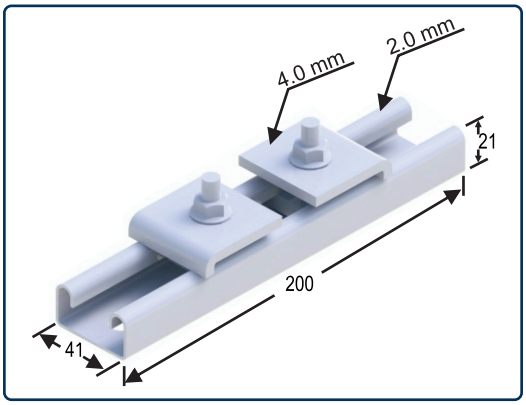

BAĞLANTI ÖRNEĞİ

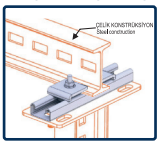

TEKNİK DETAYLAR

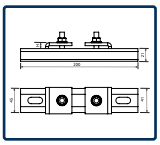

I PROFİL TESPİT KELEPÇESİ

SİPARİŞ KODU	L / mm.	T / mm.	AĞIRLIK kg/mt
A1 TK-10A 10	4,00	0,515	
A1 TK-15A 15	4,00	0,53	
A1 TK-20A	20	4,00	0,545
A1 TK-25A	25	4,00	0,565

** Ürünler istenildiği takdirde farklı ölçülerde üretilebilir. Sıcak daldırma siparişleriniz için sipariş kodundaki "ORY" yerine "HDG" yazmanızı rica ederiz.*

EMT BORU VE AKSESUARLARI

EMT BORULAR

SİPARİŞ KODU	AÇIKLAMA
ORY-EMT101	1/2" DİŞSİZ GALVANİZLİ EMT BORU
ORY-EMT102	3/4" DİŞSİZ GALVANİZLİ EMT BORU
ORY-EMT103	1" DİŞSİZ GALVANİZLİ EMT BORU
ORY-EMT104	1 1/4" DİŞSİZ GALVANİZLİ EMT BORU
ORY-EMT105	1 1/2" DİŞSİZ GALVANİZLİ EMT BORU
ORY-EMT106	2" DİŞSİZ GALVANİZLİ EMT BORU
ORY-EMT107	2 1/2" DİŞSİZ GALVANİZLİ EMT BORU
ORY-EMT108	3" DİŞSİZ GALVANİZLİ EMT BORU
ORY-EMT109	4" DİŞSİZ GALVANİZLİ EMT BORU

TESPİT KROŞELERİ

SİPARİŞ KODU	AÇIKLAMA
ORY-EMT521	1/2" DELİKLİ KROŞE
ORY-EMT522	3/4" DELİKLİ KROŞE
ORY-EMT523	1" DELİKLİ KROŞE
ORY-EMT524	1 1/4" DELİKLİ KROŞE
ORY-EMT525	1 1/2" DELİKLİ KROŞE
ORY-EMT526	2" DELİKLİ KROŞE
ORY-EMT527	2 1/2" DELİKLİ KROŞE
ORY-EMT528	3" DELİKLİ KROŞE
ORY-EMT529	4" DELİKLİ KROŞE

VİDALI TİP EK MUF

SİPARİŞ KODU	AÇIKLAMA
ORY-EMT511	1/2" VİDALI TİP EK MUFU
ORY-EMT512	3/4" VİDALI TİP EK MUFU
ORY-EMT513	1" VİDALI TİP EK MUFU
ORY-EMT514	1 1/4" VİDALI TİP EK MUFU
ORY-EMT515	1 1/2" VİDALI TİP EK MUFU
ORY-EMT516	2" VİDALI TİP EK MUFU
ORY-EMT517	2 1/2" VİDALI TİP EK MUFU
ORY-EMT518	3" VİDALI TİP EK MUFU
ORY-EMT519	4" VİDALI TİP EK MUFU

SIKMALI TİP EK MUF

SİPARİŞ KODU	AÇIKLAMA
ORY-EMT611	1/2" SIKMALI TİP EK MUFU
ORY-EMT612	3/4" SIKMALI TİP EK MUFU
ORY-EMT613	1" SIKMALI TİP EK MUFU
ORY-EMT614	1 1/4" SIKMALI TİP EK MUFU
ORY-EMT615	1 1/2" SIKMALI TİP EK MUFU
ORY-EMT616	2" SIKMALI TİP EK MUFU
ORY-EMT617	2 1/2" SIKMALI TİP EK MUFU
ORY-EMT618	3" SIKMALI TİP EK MUFU
ORY-EMT619	4" SIKMALI TİP EK MUFU

info@oraymetal.com - www.oraymetal.com

** Ürünler istenildiği takdirde farklı ölçülerde üretilebilir. Sıcak daldırma siparişleriniz için sipariş kodundaki "ORY" yerine "HDG" yazmanızı rica ederiz.*

90 DERECE DÖNÜŞLER

SİPARİŞ KODU	AÇIKLAMA
ORY-EMT541	1/2" 90 DERECE DİRSEK
ORY-EMT542	3/4" 90 DERECE DİRSEK
ORY-EMT543	1" 90 DERECE DİRSEK
ORY-EMT544	1 1/4" 90 DERECE DİRSEK
ORY-EMT545	1 1/2" 90 DERECE DİRSEK
ORY-EMT546	2" 90 DERECE DİRSEK
ORY-EMT547	2 1/2" 90 DERECE DİRSEK
ORY-EMT548	3" 90 DERECE DİRSEK
ORY-EMT549	4" 90 DERECE DİRSEK

BORU ASMA KELEPÇESİ

SİPARİŞ KODU	AÇIKLAMA
ORY-EMT571	1/2" BORU ASMA KELEPÇESİ
ORY-EMT572	3/4" BORU ASMA KELEPÇESİ
ORY-EMT573	1" BORU ASMA KELEPÇESİ
ORY-EMT574	1 1/4" BORU ASMA KELEPÇESİ
ORY-EMT575	1 1/2" BORU ASMA KELEPÇESİ
ORY-EMT576	2" BORU ASMA KELEPÇESİ
ORY-EMT577	2 1/2" BORU ASMA KELEPÇESİ
ORY-EMT578	3" BORU ASMA KELEPÇESİ
ORY-EMT579	4" BORU ASMA KELEPÇESİ

PVC ENTÜL

SİPARİŞ KODU	AÇIKLAMA
ORY-EMT581	1/2" PVC ENTÜL
ORY-EMT582	3/4" PVC ENTÜL
ORY-EMT583	1" PVC ENTÜL
ORY-EMT584	1 1/4" PVC ENTÜL
ORY-EMT585	1 1/2" PVC ENTÜL
ORY-EMT586	2" PVC ENTÜL
ORY-EMT587	2 1/2" PVC ENTÜL
ORY-EMT588	3" PVC ENTÜL
ORY-EMT589	4" PVC ENTÜL

EMT BORU BÜKME APARATI

SİPARİŞ KODU	AÇIKLAMA
ORY-EMT591	1/2" BORU BÜKME APARATI
ORY-EMT592	3/4" BORU BÜKME APARATI
ORY-EMT593	1" BORU BÜKME APARATI
ORY-EMT594	1 1/4" BORU BÜKME APARATI
ORY-EMT595	1 1/2" BORU BÜKME APARATI
ORY-EMT596	2" BORU BÜKME APARATI
ORY-EMT597	2 1/2" BORU BÜKME APARATI
ORY-EMT598	3" BORU BÜKME APARATI
ORY-EMT599	4" BORU BÜKME APARATI

** Ürünler istenildiği takdirde farklı ölçülerde üretilebilir. Sıcak daldırma siparişleriniz için sipariş kodundaki "ORY" yerine "HDG" yazmanızı rica ederiz.*

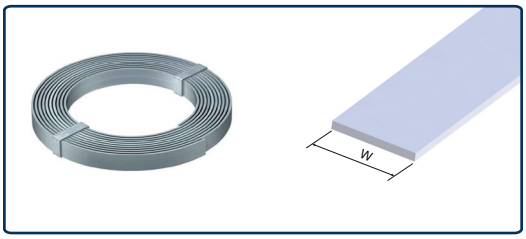

TOPRAKLAMA ŞERİTLERİ

SİPARİŞ KODU	AÇIKLAMA
ORY-30X2	30X2,00 MM TOPRAKLAMA ŞERİDİ
ORY-30X2,5	30X2,50 MM TOPRAKLAMA ŞERİDİ
ORY-30X3	30X3,00 MM TOPRAKLAMA ŞERİDİ
ORY-30X3,5	30X3,50 MM TOPRAKLAMA ŞERİDİ

TOPRAKLAMA KAZIKLARI

SİPARİŞ KODU	AÇIKLAMA
ORY-TP3	50X50X4 MM 1 MT KÖŞEBENT KAZIK
ORY-TP4	50X50X4 MM 1,5 MT KÖŞEBENT KAZIK
ORY-TP5	50X50X5 MM 1 MT KÖŞEBENT KAZIK
ORY-TP6	50X50X5 MM 1,5 MT KÖŞEBENT KAZIK
ORY-TP7	60X60X4 MM 1 MT KÖŞEBENT KAZIK
ORY-TP8	60X60X4 MM 1,5 MT KÖŞEBENT KAZIK
ORY-TP9	60X60X4 MM 2 MT KÖŞEBENT KAZIK
ORY-TP10	60X60X5 MM 1 MT KÖŞEBENT KAZIK
ORY-TP11	60X60X5 MM 1,5 MT KÖŞEBENT KAZIK
ORY-TP12	60X60X5 MM 2 MT KÖŞEBENT KAZIK
ORY-TP13	60X60X6 MM 1 MT KÖŞEBENT KAZIK
ORY-TP14	60X60X6 MM 1,5 MT KÖŞEBENT KAZIK
ORY-TP15	60X60X6 MM 2 MT KÖŞEBENT KAZIK
ORY-TP16	65X65X6 MM 1 MT KÖŞEBENT KAZIK
ORY-TP17	65X65X6 MM 1,5 MT KÖŞEBENT KAZIK
ORY-TP18	65X65X6 MM 2 MT KÖŞEBENT KAZIK
ORY-TP19	65X65X7 MM 1 MT KÖŞEBENT KAZIK
ORY-TP20	65X65X7 MM 1,5 MT KÖŞEBENT KAZIK
ORY-TP21	65X65X7 MM 2 MT KÖŞEBENT KAZIK

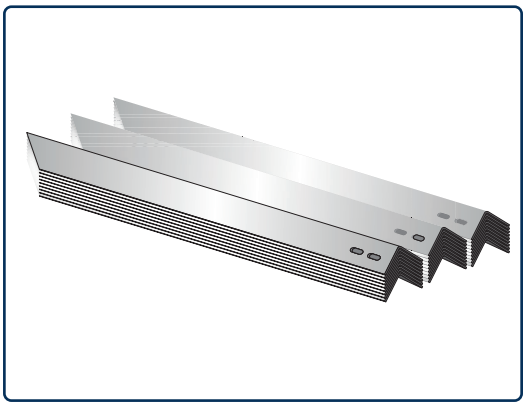

BAĞLANTI ÖRNEĞİ

TEKNİK DETAYLAR

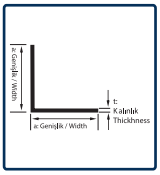

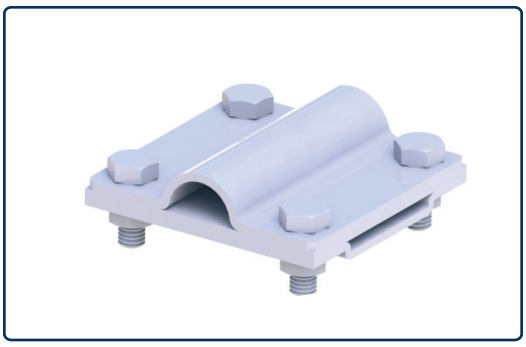

BAĞLANTI ÖRNEĞİ

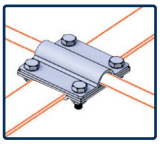

TEKNİK DETAYLAR

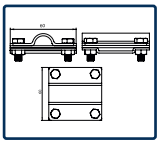

DEMİRDEN ŞERİDE EK KLEMENS

SİPARİŞ KODU	AÇIKLAMA
ORY-DŞ	DEMİR APARAT

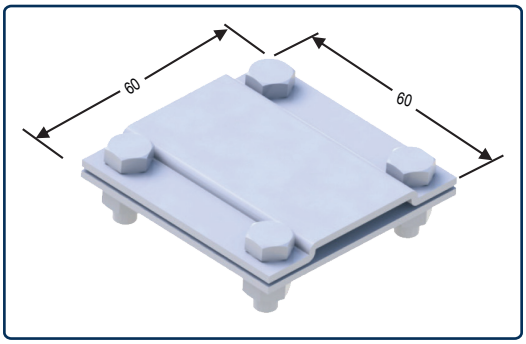

BAĞLANTI ÖRNEĞİ

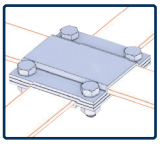

TEKNİK DETAYLAR

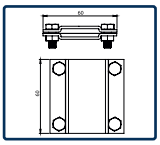

ŞERİTTEN ŞERİDE EK KLEMENS

SİPARİŞ KODU	AÇIKLAMA
ORY-ŞŞ	ŞERİT APARAT

** Ürünler istenildiği takdirde farklı ölçülerde üretilebilir. Sıcak daldırma siparişleriniz için sipariş kodundaki "ORY" yerine "HDG" yazmanızı rica ederiz.*

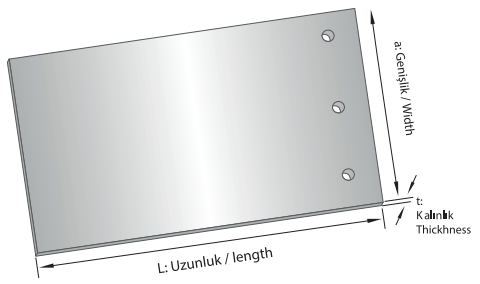

TOPRAKLAMA LEVHALARI

SİPARİŞ KODU	AÇIKLAMA
ORY-50X100	50X100 TOPRAKLAMA LEVHASI
ORY-40X80	40X80 TOPRAKLAMA LEVHASI

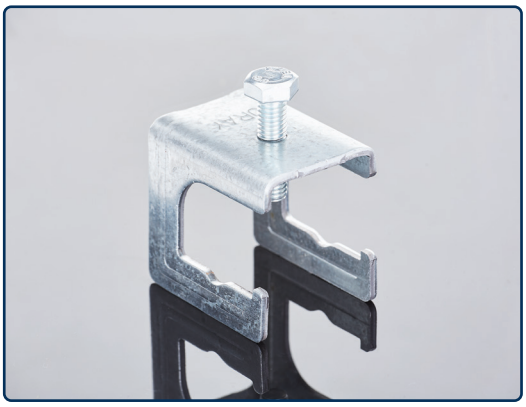

BAĞLANTI ÖRNEĞİ

TEKNİK DETAYLAR

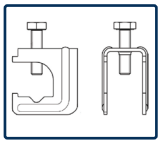

KANCA APARAT

SİPARİŞ KODU	AÇIKLAMA
ORY-KC	KANCA APARAT

BAĞLANTI ÖRNEĞİ

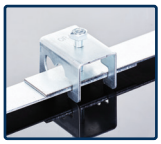

TEKNİK DETAYLAR

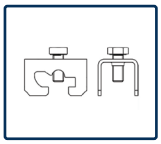

PENÇE APARAT

SİPARİŞ KODU	AÇIKLAMA
ORY-PC	PENÇE APARAT

ŞERİT AÇMA MAKİNESİ

SİPARİŞ KODU	AÇIKLAMA
ORY-TPA	TOPRAKLAMA ŞERİDİ AÇMA MAKİNESİ

** Ürünler istenildiği takdirde farklı ölçülerde üretilebilir. Sıcak daldırma siparişleriniz için sipariş kodundaki "ORY" yerine "HDG" yazmanızı rica ederiz.*

BAĞLANTI MONTAJ PARÇALARI

SİPARİŞ KODU	AÇIKLAMA
ORY-M8X1000	M8X1000mm ASKI TİJİ
ORY-M8X2000	M8X2000mm ASKI TİJİ
ORY-M10X1000	M10X1000mm ASKI TİJİ
ORY-M10X2000	M10X2000mm ASKI TİJİ
ORY-M12X1000	M12X1000mm ASKI TİJİ
ORY-M12X2000	M12X2000mm ASKI TİJİ
ORY-CD1	M8 ÇAKMALI TİP DÜBEL
ORY-CD2	M10 ÇAKMALI TİP DÜBEL
ORY-CD3	M12 ÇAKMALI TİP DÜBEL
ORY-CD4	M8 KIRMIZI TAPALI S TİPİ ÇELİK DÜBEL
ORY-CD5	M10 KIRMIZI TAPALI S TİPİ ÇELİK DÜBEL
ORY-CD6	M12 KIRMIZI TAPALI S TİPİ ÇELİK DÜBEL
ORY-CD7	M8X55 SAÇ GÖMLEKLİ ÇELİK DÜBEL
ORY-CD8	M8X75 SAÇ GÖMLEKLİ ÇELİK DÜBEL
ORY-CD9	M8X75 BORU TİPİ ÇELİK DÜBEL
ORY-CD10	M10 ÇELİK DÜBEL
ORY-M6X12	M6X12 BOMBE BAŞLI TAVA CIVATASI
ORY-M8X15	M8X15 BOMBE BAŞLI TAVA CIVATASI
ORY-M8X25	M8X25 AKB CIVATA
ORY-M8X35	M8X35 AKB CIVATA
ORY-M6X25	M6X25 AKB CIVATA
ORY-M6S	M6 ÇELİK SOMUN
ORY-M8S	M8 ÇELİK SOMUN
ORY-M10S	M10 ÇELİK SOMUN
ORY-M12S	M12 ÇELİK SOMUN
ORY-M6FS	M6 FLANŞLI SOMUN
ORY-M8FS	M8 FLANŞLI SOMUN
ORY-M10FS	M10 FLANŞLI SOMUN
ORY-M12FS	M12 FLANŞLI SOMUN
ORY-M8U	M8 UZATMA SOMUNU
ORY-M10U	M10 UZATMA SOMUNU
ORY-M12U	M12 UZATMA SOMUNU
ORY-M8YS	M8 YAYLI SOMUN
ORY-M10YS	M10 YAYLI SOMUN
ORY-M12YS	M12 YAYLI SOMUN
ORY-M8R	M8 DÜZ RONDELA
ORY-M10R	M10 DÜZ RONDELA
ORY-M12R	M12 DÜZ RONDELA
ORY-M8YR	M8 YAYLI RONDELA
ORY-M10YR	M10 YAYLI RONDELA
ORY-M12YR	M12 YAYLI RONDELA
ORY-M8X80	M8X80 KOPİLYA
ORY-MEN1	M8 TİJ ASKI MENGENESİ
ORY-MEN2	M10 TİJ ASKI MENGENESİ
ORY-MEN3	M12 TİJ ASKI MENGENESİ

** Ürünler istenildiği takdirde farklı ölçülerde üretilebilir. Sıcak daldırma siparişleriniz için sipariş kodundaki "ORY" yerine "HDG" yazmanızı rica ederiz.*

ORAY
KABLO TAŞIMA SİSTEMLERİ

ORAY
KABLO TAŞIMA SİSTEMLERİ

1203/4 Sokak No: 11/ B Yenişehir İzmir, Türkiye
T: +90 232 433 13.24 - F: +90 232 433 31 74
info@oraymetal.com - www.oraymetal.com